IMMCOD0123 _ 00

Cennik

urządzeń i akcesoriów

OFERTA DLA DOMU

ważny od 16.01.2023

IMMERGAS

OFERTA DLA DOMU

Immergas Polska Sp. z o.o. zastrzega sobie możliwość wprowadzenia zmian.

Faktyczny wygląd produktu może odbiegać od przedstawionego na zdjęciach.

Warunki podane w cenniku nie stanowią oferty w rozumieniu Kodeksu Cywilnego.

Opublikowane dane techniczne dotyczą fabrycznie nowego urządzenia zamontowanego zgodnie z obowiązującymi przepisami i normami, testowanego w warunkach laboratoryjnych i mogą ulec zmianie pod wpływem warunków użytkowania i eksploatacji.

Załączone schematy spełniają wyłącznie funkcję poglądową. Instalację poszczególnych komponentów należy dostosować do warunków hydraulicznych danej instalacji przy jednoczesnym uwzględnieniu wymogów znajdujących się w instrukcji.

Z dniem rozpoczęcia obowiązywania niniejszego Cennika OFERTA DLA DOMU przestają obowiązywać wszystkie poprzednie edycje tego cennika.

POMPY CIEPŁA 1

ZESTAWY Z KOTŁAMI KONDENSACYJNYMI 2

KOTŁY GAZOWE O MOCY DO 35 KW 3

HYDRAULICZNE ROZDZIELACZE STREFOWE DIM 4

TERMOSTATY I STEROWNIKI 5

ZMIĘKCZACZE WODY IMMERSOFT 6

ZESTAWY POWIETRZNO-SPALINOWE I KOMINY 7

INSTALACJE SOLARNE 8

ZASOBNIKI C.W.U. 9

AKCESORIA DODATKOWE 10

NACZYNIA PRZEPONOWE 11

IMMERGAS

POMPY CIEPŁA 7

ZESTAWY Z HYBRYDOWĄ POMPĄ CIEPŁA TYPU MONOBLOK - VICTRIX HYBRID 8
NOWOŚĆ ZESTAWY Z HYBRYDOWĄ POMPĄ CIEPŁA TYPU SPLIT - MAGIS COMBO PLUS V2 10
MAGIS M - POMPY CIEPŁA POWIETRZE – WODA TYPU MONOBLOK 12
AKCESORIA DODATKOWE DO MAGIS M 14
VICTRIX HYBRID - HYBRYDOWA POMPA CIEPŁA TYPU MONOBLOK 15
AKCESORIA DODATKOWE DO VICTRIX HYBRID 16
MAGIS PRO V2 - SPLITOWE POMPY CIEPŁA POWIETRZE - WODA 17
MAGIS COMBO V2 -HYBRYDOWE SPLITOWE POMPY CIEPŁA POWIETRZE - WODA 19
MAGIS COMBO PLUS V2 - HYBRYDOWE SPLITOWE POMPY CIEPŁA POWIETRZE - WODA 21
AKCESORIA DODATKOWE DO MAGIS PRO / MAGIS COMBO 23
ZASOBNIKI C.W.U. DO POMP CIEPŁA 25
BUFORY CIEPŁA C.O. DO POMP CIEPŁA 26
GRZAŁKI DO BUFORÓW 27
ZMIĘKCZACZE 27
NOWOŚĆ KLIMAKONWEKTORY 28
AKCESORIA DODATKOWE DO KLIMAKONWEKTORÓW HYDRO FS 29
NOWOŚĆ IMMERWATER S V5 - POMPY CIEPŁA POWIETRZE - WODA DO PRZYGOTOWYWANIA C.W.U. 30

ZESTAWY Z KOTŁAMI KONDENSACYJNYMI 31

ZESTAWY Z KOTŁEM JEDNOFUNKCYJNYM 32
ZESTAWY Z KOTŁEM DWUFUNKCYJNYM 38

KOTŁY GAZOWE O MOCY DO 35 KW 39

SERIA VICTRIX TERA – KOTŁY KONDENSACYJNE WISZĄCE 41
AKCESORIA DODATKOWE DO KOTŁÓW VICTRIX TERA 42
SERIA VICTRIX OMNIA – KOTŁY KONDENSACYJNE WISZĄCE 44
AKCESORIA DODATKOWE DO KOTŁÓW VICTRIX OMNIA 45
SERIA VICTRIX EXA ERP – KOTŁY KONDENSACYJNE WISZĄCE 47
AKCESORIA DODATKOWE DO KOTŁÓW VICTRIX EXA ERP 48
SERIA VICTRIX TT ERP – KOTŁY KONDENSACYJNE WISZĄCE 50
AKCESORIA DODATKOWE DO KOTŁÓW VICTRIX TT ERP 51
SERIA VICTRIX MAIOR TT ERP – KOTŁY KONDENSACYJNE WISZĄCE 53
AKCESORIA DODATKOWE DO KOTŁÓW VICTRIX MAIOR TT ERP 54
SERIA VICTRIX ZEUS 25 - KOTŁY KONDENSACYJNE WISZĄCE Z WBUDOWANYM ZASOBNIKIEM C.W.U. 56
AKCESORIA DODATKOWE DO KOTŁÓW VICTRIX ZEUS 25 57
SERIA VICTRIX ZEUS SUPERIOR - KOTŁY KONDENSACYJNE WISZĄCE Z WBUDOWANYM ZASOBNIKIEM C.W.U. 59
AKCESORIA DODATKOWE DO KOTŁÓW SERII VICTRIX ZEUS SUPERIOR 60
SERIA HERCULES CONDENSING 3 ERP - KOTŁY KONDENSACYJNE STOJĄCE Z WBUDOWANYM ZASOBNIKIEM C.W.U. 62
SERIA HERCULES SOLAR 2 ERP - KOTŁY KONDENSACYJNE STOJĄCE Z WBUDOWANYM ZASOBNIKIEM C.W.U. 63

AKCESORIA DODATKOWE DO KOTŁÓW SERII HERCULES CONDENSING ERP / HERCULES SOLAR ERP 64
SERIA NIKE ECO - KOTŁY TRADYCYJNE DWUFUNKCYJNE WISZĄCE 66
AKCESORIA DODATKOWE DO KOTŁÓW NIKE ECO 67

HYDRAULICZNE ROZDZIELACZE STREFOWE DIM 69

DIM ERP - HYDRAULICZNY ROZDZIELACZ STREFOWY 71
PRZYKŁADOWY SCHEMAT HYDRAULICZNY Z WYKORZYSTANIEM ROZDZIELACZA STREFOWEGO DIM ABT 72

TERMOSTATY I STEROWNIKI 73

TERMOSTATY I STEROWNIKI - WSPÓŁPRACA Z KOTŁAMI 75
TERMOSTATY POKOJOWE 77
STEROWNIKI DEDYKOWANE DO KOTŁÓW IMMERGAS 79
MODUŁ WI-FI DOMINUS 80

ZMIĘKCZACZE WODY IMMERSOFT 81

ZESTAWY POWIETRZNO-SPALINOWE I KOMINY 85

SERIA SREBRNA - ELEMENTY ZE STALI NIERDZEWNEJ 86
ZESTAWY TYPU „S" 94
SERIA SREBRNA - ZESTAW REMONTOWY 96
SERIA SREBRNA - ZESTAW RENOWACYJNY 97
DOBÓR ZESTAWU POWIETRZNO-SPALINOWEGO ZA POMOCĄ WSPÓŁCZYNNIKA OPORU (R) 98
SERIA ZIELONA - ELEMENTY WYKONANE Z TWORZYWA 101
DOBÓR ZESTAWU POWIETRZNO-SPALINOWEGO ZA POMOCĄ WSPÓŁCZYNNIKA OPORU (R) 108

INSTALACJE SOLARNE 111

ZESTAWY Z KOLEKTORAMI PŁASKIMI 113
KOLEKTORY PŁASKIE 117
SYSTEM MOCOWANIA KOLEKTORÓW 118
ZESTAWY PODŁĄCZENIOWE KOLEKTORÓW 122
ELEMENTY INSTALACJI SOLARNYCH 123
REGULATORY 124
PŁYNY 124

ZASOBNIKI C.W.U. 125

ZASOBNIKI ZE STALI EMALIOWANEJ Z JEDNĄ WĘŻOWNICĄ 127
ZASOBNIKI ZE STALI EMALIOWANEJ Z DWIEMA WĘŻOWNICAMI 127
AKCESORIA DODATKOWE 128
AKCESORIA PODŁĄCZENIOWE DO ZASOBNIKÓW C.W.U. 128

AKCESORIA DODATKOWE..... 129

ZESTAW PRZYŁĄCZENIOWY RECYRKULACJI C.W.U. 131
ZESTAW ZAWOROWY 131
ZESTAW PRZYŁĄCZY ELASTYCZNYCH 131
POMPKA DO ODPROWADZENIA KONDENSATU 132
FILTR MAGNETYCZNY.....132

NACZYNIA PRZEPONOWE..... 133

NACZYNIA DO WODY WODOCIĄGOWEJ.....135
NACZYNIA DO INSTALACJI CENTRALNEGO OGRZEWANIA 136
AKCESORIA DO NACZYŃ PRZEPONOWYCH 136

1 Pompy ciepła

Szeroka gama produktów z oferty Immergas obejmuje pompy ciepła typu powietrze-woda z serii Magis M, Magis PRO, Victrix Hybrid oraz Magis COMBO.

Magis M to urządzenie typu monoblok, w którym cały układ chłodniczy oraz hydrauliczny zamknięte są w obudowie jednostki zewnętrznej. Magis PRO to system typu split składający się z jednostki zewnętrznej i wewnętrznej w postaci kompletnego modułu hydraulicznego. Victrix Hybrid to urządzenie zawierające jednostkę zewnętrzną typu monoblok oraz jednostkę wewnętrzną w postaci kotła gazowego, który jest źródłem szczytowym. Magis COMBO to hybrydowa pompa ciepła typu split, w której jednostka wewnętrzna wyposażona jest dodatkowo w kondensacyjny kocioł gazowy o mocy nominalnej 24 kW lub 32 kW w zależności od wersji.

Pompy ciepła są sterowane inwerterowo, czyli posiadają płynną regulację mocy co pozwala idealnie dopasować się do zapotrzebowania budynku na ciepło.

Ofertę uzupełnia Immerwater, czyli urządzenie do podgrzewu ciepłej wody użytkowej w postaci zasobnika zintegrowanego z powietrzną pompą ciepła.

IMMERGAS

ZESTAWY Z HYBRYDOWĄ POMPĄ CIEPŁA TYPU MONOBLOK - VICTRIX HYBRID

GWARANCJA 2+3 GWARANCJA

- Kompletny system dedykowany dla budynków nowych i modernizowanych.
- Dzięki połączeniu kotła gazowego z pompą ciepła powstaje wydajny i inteligentny system grzewczy. Sterownik zarządza i kontroluje pracę zarówno pompy ciepła jak i kotła gazowego, wybierając to źródło ciepła, które w danym momencie jest bardziej opłacalne. Dzięki możliwości wprowadzenia cen paliw mamy pewność, że ogrzewanie jest najtańsze z możliwych. Sezonowa sprawność Victrix Hybrid jest dużo wyższa niż kotłów gazowych pracujących bez wspomagania pompy ciepła.
- Zasobnik serii OKC NTR/HP pozwala na zapewnienie komfortu c.w.u. Seria zasobników charakteryzuje się wężownicą o zwiększonej powierzchni wymiany ciepła co przekłada się na efektywniejszą wydajność działania całego układu w trybie przygotowania c.w.u. W przypadku dużego zapotrzebowania lub niskich temperatur powietrza zewnętrznego komfort c.w.u. gwarantuje zintegrowany kocioł gazowy o mocy 24 kW.
- Dołączony do pompy ciepła, przyjazny użytkownikowi sterownik przewodowy, pozwala na kontrolowanie parametrów pracy systemu, pełni również rolę termostatu pokojowego zapewniającego zarządzanie strefą.
- Filtr magnetyczny „CleanWater" chroni instalację centralnego ogrzewania przed osadami i zanieczyszczeniami oraz wydłuża żywotność wymiennika pompy ciepła.
- Możliwość bezpłatnego przedłużenia ochrony gwarancyjnej na pompę ciepła nawet do 5 lat. Zasobnik i bufor objęte są 5-letnią ochroną gwarancyjną.

Kod zestawu	**99000149**
Nazwa zestawu	**VICTRIX HYBRID PLUS M200**
Pompa ciepła	VICTRIX HYBRID PLUS
Zasobnik c.w.u.	OKC 200 NTR/HP
Pozostałe elementy zestawu	Sonda NTC zasobnika Zestaw ochrony antyzamrożeniowej do jednostki zewnętrznej dla VICTRIX HYBRID Filtr magnetyczny CleanWater z zaworami odcinającymi GW 1"
Cena netto PLN	36 802,00
VAT %	23
Cena brutto PLN	**45 266,46**
GR	**A**

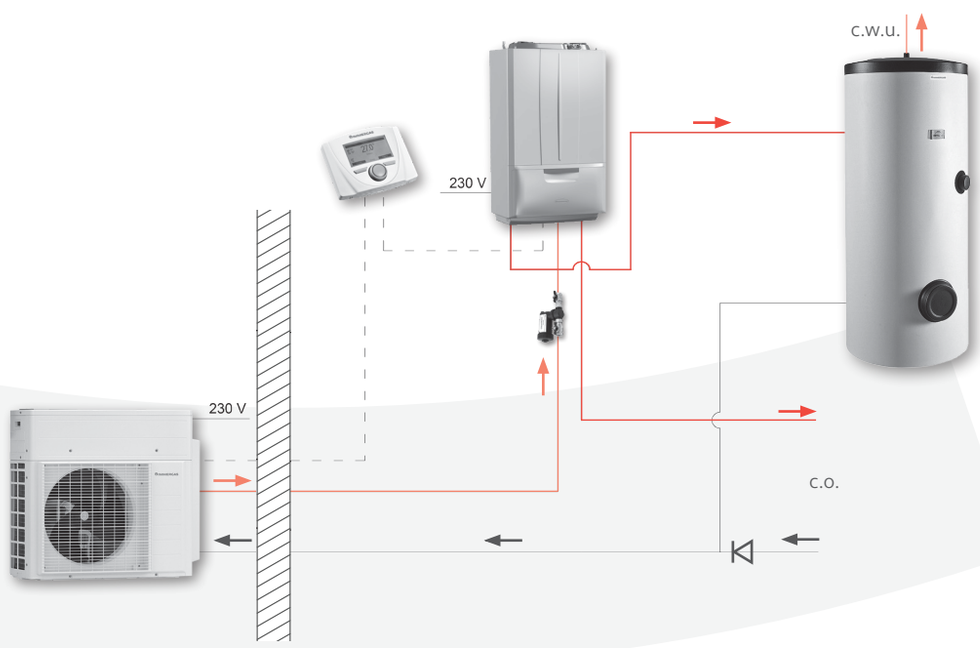

ZESTAWY Z POMPĄ CIEPŁA TYPU SPLIT - MAGIS PRO V2

GWARANCJA 2+3 GWARANCJA

- Kompletny system dedykowany dla domów nowych i modernizowanych.
- Grzałka elektryczna montowana w buforze pozwala na pokrycie niedoborów mocy pompy ciepła w przypadku ekstremalnie niskich temperatur powietrza zewnętrznego.
- Zasobnik serii OKC NTR/HP z grzałką elektryczną 2,5 kW pozwala na zapewnienie komfortu c.w.u. Seria zasobników charakteryzuje się wężownicą o zwiększonej powierzchni wymiany ciepła co przekłada się na efektywniejszą wydajność działania całego układu w trybie przygotowania c.w.u.
- Bufor ciepła serii NAD V1 w komplecie powiększa pojemność instalacji hydraulicznej budynku, magazynując energię konieczną do odszraniania parownika pompy ciepła. Bufor ciepła zapewnia prawidłową pracę układu. Możliwość wykorzystania bufora jako sprzęgła hydraulicznego, przystosowany jest do montażu na ścianie lub podłodze. Przystosowany do magazynowania wody lodowej.
- Filtr magnetyczny „CleanWater" chroni instalację centralnego ogrzewania przed osadami i zanieczyszczeniami oraz wydłuża żywotność wymiennika pompy ciepła.
- Możliwość bezpłatnego przedłużenia ochrony gwarancyjnej na pompę ciepła nawet do 5 lat. Zasobnik i bufor objęte są 5-letnią ochroną gwarancyjną.

Kod zestawu	99000153	99000154	99000155
Nazwa zestawu	**MAGIS PRO 12 V2 T M300 B100**	**MAGIS PRO 14 V2 T M300 B250**	**MAGIS PRO 16 V2 T M300 B250**
Pompa ciepła	MAGIS PRO 12 V2 T *	MAGIS PRO 14 V2 T *	MAGIS PRO 16 V2 T *
Bufor c.o.	NAD 100 V1	NAD 250 V1	
Zasobnik c.w.u.	OKC 300 NTR/HP		
Grzałka c.o.	TJ 6/4"- 6,0 kW, 400 V		
Grzałka c.w.u.	REU 18-2,5 kW, 230 V		
Pozostałe elementy zestawu	Sonda NTC zasobnika, Filtr magnetyczny CleanWater z zaworami odcinającymi GW 1 Zestaw ochrony antyzamrożeniowej do jednostki zewnętrznej		
Cena netto PLN	59 573,00	66 572,00	67 184,00
VAT %	23	23	23
Cena brutto PLN	**73 274,79**	**81 883,56**	**82 636,32**
GR	**A**		

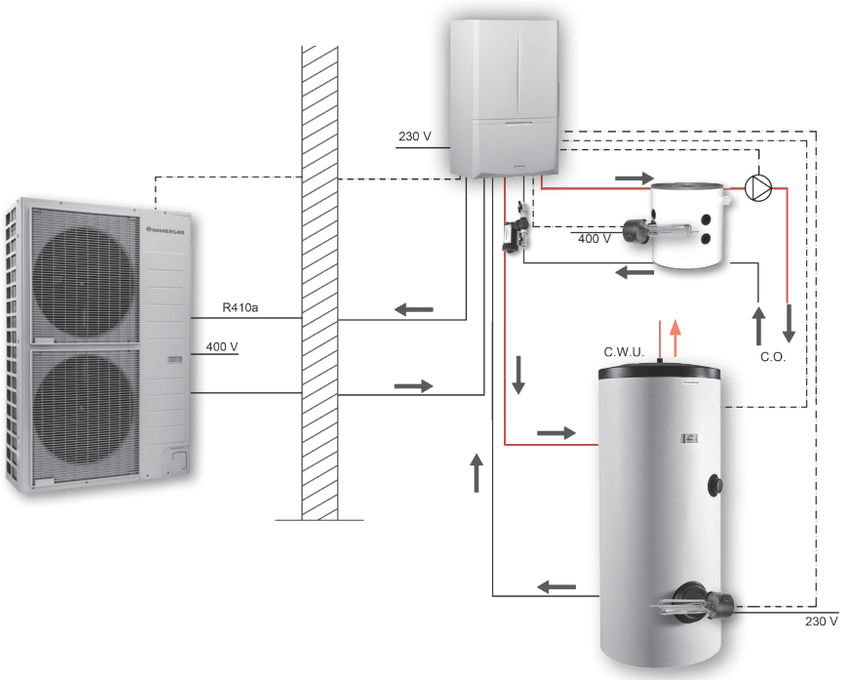

* na zamówienie dostępna również wersja jednofazowa

ZESTAWY Z HYBRYDOWĄ POMPĄ CIEPŁA TYPU SPLIT - MAGIS COMBO PLUS V2

GWARANCJA 2+3 GWARANCJA

- Kompletny system łączący w jednej obudowie pompę ciepła wraz z kondensacyjnym kotłem gazowym. Dzięki takiemu rozwiązaniu urządzenie jest w stanie w całości pokryć zapotrzebowanie budynku na moc grzewczą oraz produkcję c.w.u.
- System szczególnie dedykowany do budynków nowych jak i modernizowanych.
- Automatyka Magis COMBO zarządza pracą systemu, wybierając do pracy źródło ciepła w zależności od temperatury powietrza zewnętrznego.
- Zasobnik serii OKC NTR/HP pozwala na zapewnienie komfortu c.w.u. Seria zasobników charakteryzuje się wężownicą o zwiększonej powierzchni wymiany ciepła co przekłada się na efektywniejszą wydajność działania całego układu w trybie przygotowania c.w.u. W przypadku dużego zapotrzebowania lub niskich temperatur powietrza zewnętrznego komfort c.w.u. gwarantuje zintegrowany kocioł gazowy o mocy 27 kW.
- Bufor ciepła serii NAD V1 w komplecie powiększa pojemność instalacji hydraulicznej budynku, magazynując energię konieczną do odszraniania parownika pompy ciepła. Bufor ciepła zapewnia prawidłową pracę układu. Możliwość wykorzystania bufora jako sprzęgła hydraulicznego, przystosowany jest do montażu na ścianie lub podłodze. Przystosowany do magazynowania wody lodowej.
- Filtr magnetyczny „CleanWater" chroni instalację centralnego ogrzewania przed osadami i zanieczyszczeniami oraz wydłuża żywotność wymiennika pompy ciepła.
- Możliwość bezpłatnego przedłużenia ochrony gwarancyjnej na pompę ciepła nawet do 5 lat. Zasobnik i bufor objęte są 5-letnią ochroną gwarancyjną.

Kod zestawu	**728**	**99000170** NOWOŚĆ	**99000171** NOWOŚĆ
Nazwa zestawu	**MAGIS COMBO 4 PLUS V2 M200 B50**	**MAGIS COMBO 6 PLUS V2 M250 B50**	**MAGIS COMBO 9 PLUS V2 M250 B50**
Pompa ciepła	MAGIS COMBO 4 PLUS V2	MAGIS COMBO 6 PLUS V2	MAGIS COMBO 9 PLUS V2
Bufor c.o.	NAD 50 V1		
Zasobnik c.w.u.	OKC 200 NTR/HP	OKC 250 NTR/HP	
Pozostałe elementy zestawu	Sonda NTC zasobnika, Filtr magnetyczny CleanWater z zaworami odcinającymi GW 1 Zestaw ochrony antyzamrożeniowej do jednostki zewnętrznej (dotyczy modeli Magis COMBO 4/6 V2, w modelu Magis COMBO 9 V2 – fabrycznie zamontowany kabel grzewczy) Zestaw "S" 60/100 - srebrny Rura prosta Ø60-1 m stal nierdzewna - 6sz t. Opaska centrująca dla rury Ø60 - 3 szt.		
Cena netto PLN	48 728,00	53 039,00	55 307,00
VAT %	23	23	23
Cena brutto PLN	**59 935,44**	**65 237,97**	**68 027,61**
GR	**A**		

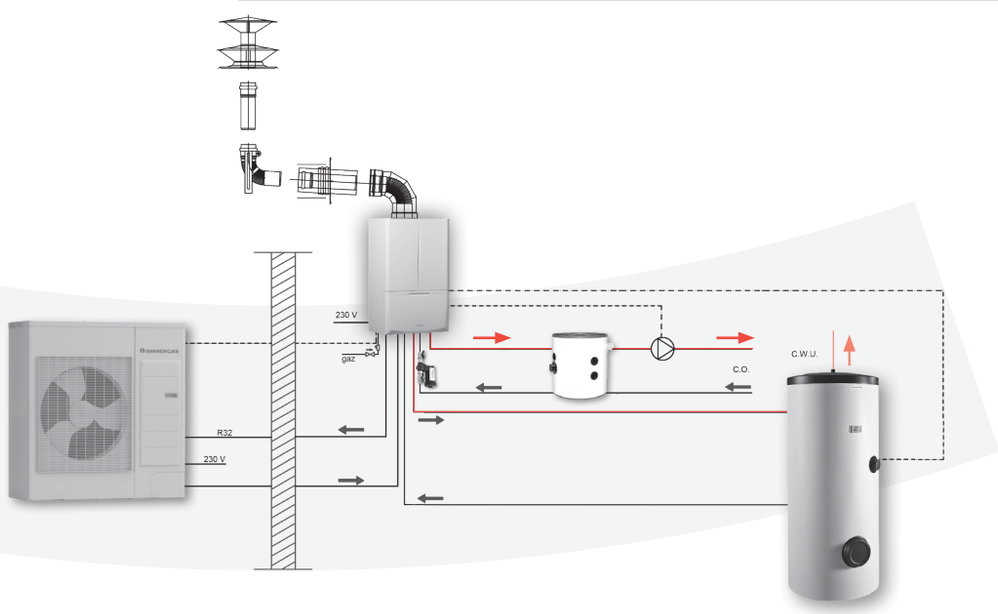

ZESTAWY Z HYBRYDOWĄ POMPĄ CIEPŁA TYPU SPLIT - MAGIS COMBO PLUS V2

GWARANCJA 2+3 GWARANCJA

- Kompletny system szczególnie dedykowany do budynków nowych jak i modernizowanych. Układ łączący w jednej obudowie pompę ciepła wraz z kondensacyjnym kotłem gazowym. Dzięki takiemu rozwiązaniu urządzenie jest w stanie w całości pokryć zapotrzebowanie budynku na moc grzewczą oraz produkcję c.w.u.
- Automatyka Magis COMBO zarządza pracą systemu, wybierając do pracy źródło ciepła w zależności od temperatury powietrza zewnętrznego.
- Zasobnik serii OKC NTR/HP pozwala na zapewnienie komfortu c.w.u. Seria zasobników charakteryzuje się wężownicą o zwiększonej powierzchni wymiany ciepła co przekłada się na efektywniejszą wydajność działania całego układu w trybie przygotowania c.w.u. W przypadku dużego zapotrzebowania lub niskich temperatur powietrza zewnętrznego komfort c.w.u. gwarantuje zintegrowany kocioł gazowy o mocy 32 kW.
- Bufor ciepła serii NAD V1 w komplecie powiększa pojemność instalacji hydraulicznej budynku, magazynując energię konieczną do odszraniania parownika pompy ciepła. Bufor ciepła zapewnia prawidłową pracę układu. Możliwość wykorzystania bufora jako sprzęgła hydraulicznego, przystosowany jest do montażu na ścianie lub podłodze. Przystosowany do magazynowania wody lodowej.
- Filtr magnetyczny „CleanWater" chroni instalację centralnego ogrzewania przed osadami i zanieczyszczeniami oraz wydłuża żywotność wymiennika pompy ciepła.
- Możliwość bezpłatnego przedłużenia ochrony gwarancyjnej na pompę ciepła nawet do 5 lat. Zasobnik i bufor objęte są 5-letnią ochroną gwarancyjną.

Kod zestawu	99000159	99000160	99000161
Nazwa zestawu	**MAGIS COMBO 12 PLUS V2 T M300 B100**	**MAGIS COMBO 14 PLUS V2 T M300 B250**	**MAGIS COMBO 16 PLUS V2 T M300 B250**
Pompa ciepła	MAGIS COMBO 12 PLUS V2 T *	MAGIS COMBO 14 PLUS V2 T *	MAGIS COMBO 16 PLUS V2 T *
Bufor c.o.	NAD 100 V1	NAD 250 V1	
Zasobnik c.w.u.	OKC 300 NTR/HP		
Pozostałe elementy zestawu	Sonda NTC zasobnika, Filtr magnetyczny CleanWater z zaworami odcinającymi GW 1 Zestaw ochrony antyzamrożeniowej do jednostki zewnętrznej Zestaw "S" 60/100 - srebrny Rura prosta Ø60-1 m stal nierdzewna - 6 szt. Opaska centrująca dla rury Ø60 - 3 szt.		
Cena netto PLN	66 074,00	71 244,00	73 616,00
VAT %	23	23	23
Cena brutto PLN	**81 271,02**	**87 630,12**	**90 547,68**
GR	**A**		

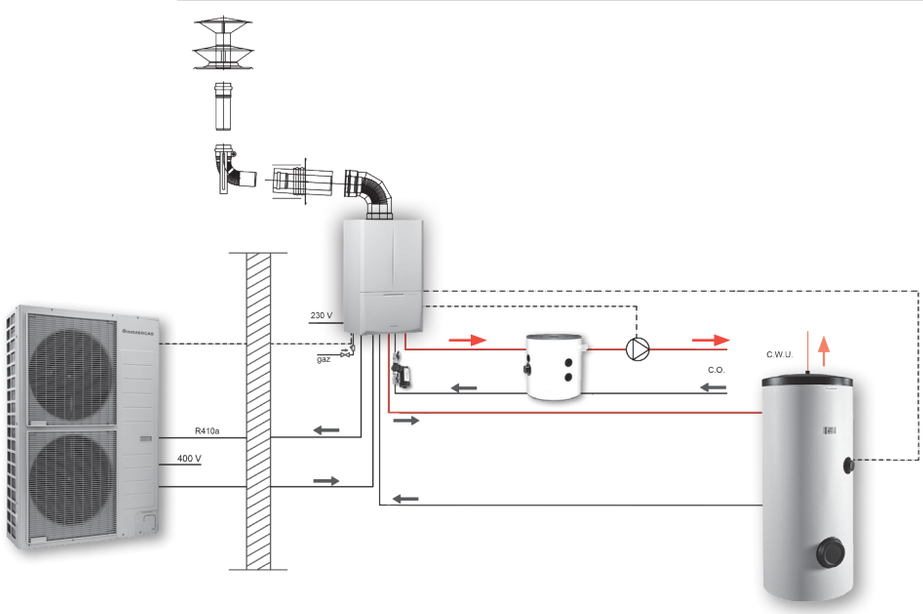

* na zamówienie dostępna również wersja jednofazowa

MAGIS M - POMPY CIEPŁA POWIETRZE – WODA TYPU MONOBLOK

GWARANCJA 2+3 GWARANCJA

- Urządzenie typu monoblok, z hermetycznie zamkniętym układem chłodniczym. Do montażu urządzenia nie są wymagane uprawnienia F-GAZ.
- Klasa efektywności energetycznej do A+++ dla temp. zasilania 35°C, i A++ dla temp. zasilania 55°C.
- Współczynnik COP pompy ciepła w warunkach A7/W35 na poziomie nawet 5,15. Rozwiązania technologiczne Magis M pozwalają wytworzyć ponad pięciokrotnie więcej energii grzewczej w stosunku do pobranej przez nią energii elektrycznej.
- Sprężarka wykonana w technologii Twin Rotary DC Inverter, zapewnia wysoką sprawność urządzenia dzięki dopasowywaniu mocy do rzeczywistego zapotrzebowania budynku.
- Stabilna praca systemu przy możliwie najniższych kosztach eksploatacji.
- Ekologiczny i wysokowydajny czynnik chłodniczy R32 (GWP=675, ODP=0).
- Automatyka w standardzie przystosowana do sterowania 2 strefami grzewczymi, w tym jednej z mieszaczem.
- Możliwość pracy w trybie grzania lub chłodzenia w oparciu o pracę pogodową.
- Rozwiązania konstrukcyjne pozwalają na pracę pompy ciepła do temperatury zewnętrznej -25°C.
- Cicha praca urządzenia. Jednowentylatorowe pompy ciepła Magis M należy do najcichszych pomp na rynku.
- Współpraca z instalacją PV.
- Sterownik w standardzie – kontrola parametrów urządzenia w czasie rzeczywistym. Wbudowany czujnik temperatury.
- Bezpłatne pierwsze uruchomienie pompy ciepła.
- Możliwość bezpłatnego przedłużenia ochrony gwarancyjnej na pompę ciepła nawet do 5 lat.

MAGIS M4÷M16

35°C A+++ 55°C A++

Kod	Nazwa		Cena netto PLN	VAT %	Cena brutto PLN	GR
3.032372	**MAGIS M4**	Moc grzewcza: 4,20 kW Moc chłodnicza: 4,50 kW COP: 5,10 EER: 5,50 Zasilanie: 1F, 230V	26 612,00	23	**32 732,76**	A
3.032373	**MAGIS M6**	Moc grzewcza: 6,35 kW Moc chłodnicza: 6,50 kW COP: 4,95 EER: 4,80 Zasilanie: 1F, 230V	27 516,00	23	**33 844,68**	
3.032374	**MAGIS M8**	Moc grzewcza: 8,40 kW Moc chłodnicza: 8,30 kW COP: 5,15 EER: 5,05 Zasilanie: 1F, 230V	29 380,00	23	**36 137,40**	
3.032375*	**MAGIS M12**	Moc grzewcza: 12,10 kW Moc chłodnicza: 12,00 kW COP: 4,95 EER: 3,95 Zasilanie: 1F, 230V	36 273,00	23	**44 615,79**	
3.032376*	**MAGIS M14**	Moc grzewcza: 14,50 kW Moc chłodnicza: 13,50 kW COP: 4,60 EER: 3,61 Zasilanie: 1F, 230V	37 855,00	23	**46 561,65**	
3.032377*	**MAGIS M16**	Moc grzewcza: 15,90 kW Moc chłodnicza: 14,90 kW COP: 4,50 EER: 3,40 Zasilanie: 1F, 230V	38 390,00	23	**47 219,70**	

* Towar na zamówienie

MAGIS M12T÷M22T
35°C A+++ 55°C A++
MAGIS M26T÷M30T
35°C A+++ 55°C A+

Kod	Nazwa		Cena netto PLN	VAT %	Cena brutto PLN	GR
3.032378	**MAGIS M12 T**	Moc grzewcza: 12,10 kW Moc chłodnicza: 12,00 kW COP: 4,95 EER: 3,95 Zasilanie: 3F, 400 V	37 968,00	23	**46 700,64**	
3.032379	**MAGIS M14 T**	Moc grzewcza: 14,50 kW Moc chłodnicza: 13,50 kW COP: 4,60 EER: 3,61 Zasilanie: 3F, 400 V	39 550,00	23	**48 646,50**	
3.032380	**MAGIS M16 T**	Moc grzewcza: 15,90 kW Moc chłodnicza: 14,90 kW COP: 4,50 EER: 3,40 Zasilanie: 3F, 400 V	40 040,00	23	**49 249,20**	
3.032381	**MAGIS M18 T**	Moc grzewcza: 18,00 kW Moc chłodnicza: 18,50 kW COP: 4,70 EER: 4,75 Zasilanie: 3F, 400 V	52 828,00	23	**64 978,44**	A
3.032382	**MAGIS M22 T**	Moc grzewcza: 22,00 kW Moc chłodnicza: 23,00 kW COP: 4,40 EER: 4,60 Zasilanie: 3F, 400 V	53 405,00	23	**65 688,15**	
3.032383	**MAGIS M26 T**	Moc grzewcza: 26,00 kW Moc chłodnicza: 27,00 kW COP: 4,08 EER: 4,30 Zasilanie: 3F, 400 V	55 440,00	23	**68 191,20**	
3.032384	**MAGIS M30 T**	Moc grzewcza: 30,10 kW Moc chłodnicza: 31,00 kW COP: 3,91 EER: 4,00 Zasilanie: 3F, 400 V	57 475,00	23	**70 694,25**	

Warunki w trybie ogrzewania: powrót/zasilanie 30/35°C, zewnętrzna temperatura powietrza 7°C db / 6°C wb. Wydajność zgodna z EN 14511.

Warunki w trybie chłodzenia: powrót/zasilanie 23/18°C, zewnętrzna temperatura powietrza 35°C. Wydajność zgodna z EN 14511.

AKCESORIA DODATKOWE DO MAGIS M

Kod	Nazwa	Cena netto PLN	VAT %	Cena brutto PLN	GR
3.021522	**STEROWNIK CENTRALNY** Praca na grzanie lub chłodzenie Programowanie tygodniowe pracy instalacji centralnego ogrzewania Zarządzanie pracą pompy ciepła, kotła, obiegu solarnego z 2 pompami, osuszaczy powietrza, dodatkowej grzałki elektrycznej Zarządzanie do 10 stref grzewczych Sterowanie przygotowaniem c.w.u. Optymalizacja pracy układu na podstawie wyliczonej opłacalności zużycia energii Sterowanie pogodowe Do montażu w skrzynce elektrotechnicznej (szyna DIN) Klasa VI (+4%)	3 423,00	23	**4 210,29**	A
3.021547	**MODUŁ STREFOWY** Element wykonawczy, przeznaczony do współpracy ze sterownikiem centralnym Sterowanie zaworem trójdrogowym / dodatkową pompą Do montażu w skrzynce elektrotechnicznej (szyna DIN)	1 153,00	23	**1 418,19**	

3.025954	**ZESTAW PODŁĄCZENIOWY** do MAGIS M4÷6 (1")	495,00	23	**608,85**	A
3.032846	**ZESTAW PODŁĄCZENIOWY** do MAGIS M8÷30 (1 1/4")	1 014,00	23	**1 247,22**	

3.020632	**ZAWÓR TRÓJDROGOWY PRZEŁĄCZAJĄCY DO C.W.U.** do MAGIS M4÷16	777,00	23	**955,71**	A
43080401	**ZAWÓR TRÓJDROGOWY PRZEŁĄCZAJĄCY DO C.W.U.** do MAGIS M4÷16	777,00	23	**955,71**	

Zawory dostępne wyłącznie przy zakupie pompy ciepła Magis M.

Immergas Polska Sp. z o.o. zastrzega sobie możliwość realizacji zamówień na zawory trójdrogowe zamiennie - w zależności od dostępności poszczególnych modeli

3.027385	**ZESTAW OCHRONY ANTYZAMROŻENIOWEJ** przewód grzewczy do jednostki zewnętrznej	368,00	23	**452,64**	A
2110500	**GRZAŁKA PRZEPŁYWOWA TJ 2" HP 9KW**	2 769,00	23	**3 405,87**	
3.033324	**SONDA NTC DO MAGIS M** Do odczytu temperatury: - zasobnika c.w.u. - bufora c.o. - drugiej strefy c.o. - do odczytu temperatury przy współpracy z kolektorem solarnym	270,00	23	**332,10**	
RB.29650650	**FILTR MAGNETYCZNY CLEANWATER** z zaworami odcinającymi GW 1"	594,00	23	**730,62**	B

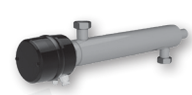

VICTRIX HYBRID - HYBRYDOWA POMPA CIEPŁA TYPU MONOBLOK

GWARANCJA 2+3 GWARANCJA

Połączenie zalet pompy ciepła typu monoblok oraz kotła gazowego.

- Pompa ciepła: monoblok 4 kW
- Kocioł gazowy: 24 kW (28 kW w trybie CWU)
- Ekologiczny czynnik roboczy: R32
- Niski wymagany zład wody instalacji: minimum 20 litrów
- Maksymalna temperatura zasilania przy pomocy układu pompy ciepła: 55°C i 85°C przy pomocy kotła gazowego
- Uniwersalność – urządzenie idealnie sprawdzi się we współpracy z ogrzewaniem grzejnikowym, jak i płaszczyznowym
- Uprawnienia F-GAZ nie są wymagane.
- Inteligentny wybór najbardziej korzystnego źródła ciepła (pod uwagę brany jest koszt nośników energii oraz COP pompy ciepła)
- Sterownik pokojowy w standardzie zarządza i kontroluje pracą PC oraz kotła gazowego.
- Zawór przeciwzamarzaniowy (+3°C) i filtr typu Y w standardzie
- Bezpłatne pierwsze uruchomienie pompy ciepła
- Możliwość bezpłatnego przedłużenia ochrony gwarancyjnej na pompę ciepła nawet do 5 lat.

VICTRIX HYBRID
35°C A++ 55°C A++
VICTRIX HYBRID PLUS
35°C A++ 55°C A++

Kod	Nazwa	Cena netto PLN	VAT %	Cena brutto PLN	GR
3.030698*	**VICTRIX HYBRID** Pompa ciepła monoblok + kocioł gazowy dwufunkcyjny Moc grzewcza: 3,98 kW COP: 4,55 Zasilanie: 230 V	28 820,00	23	**35 448,60**	A
3.030699	**VICTRIX HYBRID PLUS** Pompa ciepła monoblok + kocioł gazowy jednofunkcyjny Moc grzewcza: 3,98 kW COP: 4,55 Zasilanie: 230 V	29 150,00	23	**35 854,50**	

Warunki w trybie ogrzewania: powrót/zasilanie 30/35°C, zewnętrzna temperatura powietrza 7°C db / 6°C wb. Wydajność zgodna z EN 14511.

Warunki w trybie chłodzenia: powrót/zasilanie 23/18°C, zewnętrzna temperatura powietrza 35°C. Wydajność zgodna z EN 14511.

* Towar na zamówienie

AKCESORIA DODATKOWE DO VICTRIX HYBRID

Kod	Nazwa	Cena netto PLN	VAT %	Cena brutto PLN	GR
1.033683	**SONDA KONTAKTOWA ZASOBNIKA** (do VICTRIX HYBRID PLUS)	64,00	23	**78,72**	A
3.030930	**ZESTAW OCHRONY ANTYZAMROŻENIOWEJ** przewód grzewczy do jednostki zewnętrznej	359,00	23	**441,57**	
3.026374	**POMPKA DO ODPROWADZANIA KONDENSATU**	644,00	23	**792,12**	A
3.011667 *	**Uniwersalny zestaw przyłączy elastycznych**	423,00	23	**520,29**	
RB.29650650	**FILTR MAGNETYCZNY CLEANWATER** z zaworami odcinającymi GW 1"	594,00	23	**730,62**	B

MAGIS PRO V2 - SPLITOWE POMPY CIEPŁA POWIETRZE - WODA

GWARANCJA 2+3 GWARANCJA

- Najwyższa klasa efektywności energetycznej: A+++ dla temp. zasilania 35°C, A++ dla temp. zasilania 55°C (zwiększone finansowanie w programie „Czyste Powietrze")
- Wysoki współczynnik COP w warunkach A7/W35 na poziomie 4,81-5,2
- Maksymalna temperatura zasilania instalacji do 65°C
- Praca pompy ciepła do temperatury zewnętrznej nawet -25°C
- Modulacja mocy od 30÷100% zapewnia dopasowanie mocy pompy ciepła do aktualnych potrzeb budynku
- Stabilna praca systemu przy możliwie najniższych kosztach eksploatacji
- Automatyka w standardzie przystosowana do sterowania 2 strefami grzewczymi, w tym jednej z mieszaczem (z możliwością rozbudowy do 3 strefy z mieszaczem)
- Wbudowany zawór 3-drogowy z napędem pozwala na bezpośrednie podłączenie zasobnika c.w.u.
- Możliwość pracy w trybie grzania lub chłodzenia w oparciu o pracę pogodową
- Wysoka wydajność grzewcza urządzenia w ekstremalnie niskich temperaturach powietrza zewnętrznego.
- Współpraca z instalacją PV
- Czynnik chłodniczy: R32
- Bezpłatne pierwsze uruchomienie pompy ciepła
- Możliwość bezpłatnego przedłużenia ochrony gwarancyjnej na pompę ciepła nawet do 5 lat.

MAGIS PRO 4/6/9 V2

35°C A+++ 55°C A++

Kod	Nazwa	Cena netto PLN	VAT %	Cena brutto PLN	GR
3.030606	**MAGIS PRO 4 V2** Moc grzewcza : 4,4 kW Moc chłodnicza: 5,00 kW COP: 5,20 EER: 4,59	29 265,00	23	**35 995,95**	
3.030607	**MAGIS PRO 6 V2** Moc grzewcza : 6,00 kW Moc chłodnicza: 6,50 kW COP: 4,92 EER: 4,42	29 948,00	23	**36 836,04**	A
3.030608	**MAGIS PRO 9 V2** Moc grzewcza : 9,00 kW Moc chłodnicza: 8,70 kW COP: 4,81 EER: 4,12	35 521,00	23	**43 690,83**	

Warunki w trybie ogrzewania: powrót/zasilanie 30/35°C, zewnętrzna temperatura powietrza 7°C db / 6°C wb. Wydajność zgodna z EN 14511.

Warunki w trybie chłodzenia: powrót/zasilanie 23/18°C, zewnętrzna temperatura powietrza 35°C. Wydajność zgodna z EN 14511.

MAGIS PRO V2 - SPLITOWE POMPY CIEPŁA POWIETRZE - WODA

GWARANCJA 2+3 GWARANCJA

- Najwyższa klasa efektywności energetycznej: do A+++ dla temp. zasilania 35°C, A+ dla temp. zasilania 55°C
- Wysoki współczynnik COP w warunkach A7/W35 na poziomie 4,26-4,63
- Maksymalna temperatura zasilania instalacji do 55°C
- Praca pompy ciepła do temperatury zewnętrznej nawet -25°C
- Modulacja mocy od 30÷100% zapewnia dopasowanie mocy pompy ciepła do aktualnych potrzeb budynku
- Stabilna praca systemu przy możliwie najniższych kosztach eksploatacji
- Automatyka w standardzie przystosowana do sterowania 2 strefami grzewczymi, w tym jednej z mieszaczem (z możliwością rozbudowy do 3 strefy z mieszaczem)
- Wbudowany zawór 3-drogowy z napędem pozwala na bezpośrednie podłączenie zasobnika c.w.u.
- Możliwość pracy w trybie grzania lub chłodzenia w oparciu o pracę pogodową
- Wysoka wydajność grzewcza urządzenia w ekstremalnie niskich temperaturach powietrza zewnętrznego.
- Współpraca z instalacją PV
- Czynnik chłodniczy: R410A
- Bezpłatne pierwsze uruchomienie pompy ciepła
- Możliwość bezpłatnego przedłużenia ochrony gwarancyjnej na pompę ciepła nawet do 5 lat.

MAGIS PRO 12/14 V2 / V2 T
35°C A+++ 55°C A+
MAGIS PRO 16 V2 / V2 T
35°C A++ 55°C A+

Kod	Nazwa		Cena netto PLN	VAT %	Cena brutto PLN	GR
3.030666	**MAGIS PRO 12 V2 T** trójfazowa	Moc grzewcza: 12,0 kW Moc chłodnicza: 12,0 kW COP: 4,63 EER: 3,87	44 535,00	23	**54 778,05**	A
3.030663 *	**MAGIS PRO 12 V2** jednofazowa		41 501,00	23	**51 046,23**	
3.030667	**MAGIS PRO 14 V2 T** trójfazowa	Moc grzewcza: 14,0 kW Moc chłodnicza: 14,0 kW COP: 4,44 EER: 3,68	49 874,00	23	**61 345,02**	
3.030664 *	**MAGIS PRO 14 V2** jednofazowa		47 690,00	23	**58 658,70**	
3.030668	**MAGIS PRO 16 V2 T** trójfazowa	Moc grzewcza: 16,0 kW Moc chłodnicza: 15,0 kW COP: 4,26 EER: 3,62	50 486,00	23	**62 097,78**	
3.030665 *	**MAGIS PRO 16 V2** jednofazowa		47 853,00	23	**58 859,19**	

Warunki w trybie ogrzewania: powrót/zasilanie 30/35°C, zewnętrzna temperatura powietrza 7°C db / 6°C wb. Wydajność zgodna z EN 14511.

Warunki w trybie chłodzenia: powrót/zasilanie 23/18°C, zewnętrzna temperatura powietrza 35°C. Wydajność zgodna z EN 14511.

* Towar na zamówienie

MAGIS COMBO V2 -HYBRYDOWE SPLITOWE POMPY CIEPŁA POWIETRZE - WODA

GWARANCJA 2+3 GWARANCJA

- Urządzenie hybrydowe łączące pompę ciepła typu SPLIT z kondensacyjnym kotłem gazowym pozwalające na pokrycie zapotrzebowania na moc grzewczą do 24 kW.
- Wysoka klasa efektywności Energetycznej A+++ dla temp. zasilania 35°C, A++ dla temp. zasilania 55°C (zwiększone finansowanie w programie „Czyste Powietrze").
- Wysoki współczynnik COP pompy ciepła w warunkach A7/W35 na poziomie 4,81÷5,2.
- Model dwufunkcyjny - produkcja c.w.u. w sposób przepływowy (wymiennik wtórny c.w.u.).
- Modulacja mocy zapewnia dopasowanie mocy pompy ciepła oraz kotła gazowego do aktualnych potrzeb budynku.
- Stabilna praca systemu przy możliwie najniższych kosztach eksploatacji.
- Automatyka w standardzie przystosowana do sterowania 2 strefami grzewczymi, w tym jednej z mieszaczem (z możliwością rozbudowy do 3 strefy z mieszaczem).
- Możliwość pracy w trybie grzania lub chłodzenia w oparciu o pracę pogodową.
- Współpraca z instalacją PV.
- Czynnik chłodniczy: R32.
- Kocioł kondensacyjny przystosowany do zasilania gazem GZ50 lub propanem technicznym.
- Bezpłatne pierwsze uruchomienie pompy ciepła.
- Możliwość bezpłatnego przedłużenia ochrony gwarancyjnej na pompę ciepła do 5 lat.

MAGIS COMBO 4/6/9 V2

35°C A+++ 55°C A++

Kod	Nazwa		Cena netto PLN	VAT %	Cena brutto PLN	GR
3.030609 *	**MAGIS COMBO 4 V2**	Moc grzewcza: 4,4 kW Moc chłodnicza: 5,00 kW COP: 5,20 EER: 4,59	37 505,00	23	**46 131,15**	
3.030611 *	**MAGIS COMBO 6 V2**	Moc grzewcza: 6,00 kW Moc chłodnicza: 6,50 kW COP: 4,92 EER: 4,42	38 327,00	23	**47 142,21**	A
3.030613 *	**MAGIS COMBO 9 V2**	Moc grzewcza: 9,00 kW Moc chłodnicza: 8,70 kW COP: 4,81 EER: 4,12	43 495,00	23	**53 498,85**	

Warunki w trybie ogrzewania: powrót/zasilanie 30/35°C, zewnętrzna temperatura powietrza 7°C db / 6°C wb. Wydajność zgodna z EN 14511.

Warunki w trybie chłodzenia: powrót/zasilanie 23/18°C, zewnętrzna temperatura powietrza 35°C. Wydajność zgodna z EN 14511.

* Towar na zamówienie

MAGIS COMBO V2 - HYBRYDOWE SPLITOWE POMPY CIEPŁA POWIETRZE - WODA

GWARANCJA 2+3 GWARANCJA

- Urządzenie hybrydowe łączące pompę ciepła typu SPLIT z kondensacyjnym kotłem gazowym o mocy nominalnej 32 kW.
- Klasa efektywności energetycznej do A+++ dla temp. zasilania 35°C, i A+ dla temp. zasilania 55°C.
- Współczynnik COP pompy ciepła w warunkach A7/W35 na poziomie 4,26-4,63.
- Model dwufunkcyjny - produkcja c.w.u. w sposób przepływowy (wymiennik wtórny c.w.u.).
- Modulacja mocy zapewnia dopasowanie mocy pompy ciepła oraz kotła gazowego do aktualnych potrzeb budynku.
- Stabilna praca systemu przy możliwie najniższych kosztach eksploatacji.
- Automatyka w standardzie przystosowana do sterowania 2 strefami grzewczymi, w tym jednej z mieszaczem (z możliwością rozbudowy do 3 strefy z mieszaczem).
- Możliwość pracy w trybie grzania lub chłodzenia w oparciu o pracę pogodową.
- Współpraca z instalacją PV.
- Czynnik chłodniczy: R410A.
- Kocioł kondensacyjny przystosowany do zasilania gazem GZ50 lub propanem technicznym.
- Bezpłatne pierwsze uruchomienie pompy ciepła.
- Możliwość bezpłatnego przedłużenia ochrony gwarancyjnej na pompę ciepła nawet do 5 lat.

MAGIS COMBO 12/14 V2
35°C A+++ 55°C A+
MAGIS COMBO 16 V2
35°C A++ 55°C A+

Kod	Nazwa		Cena netto PLN	VAT %	Cena brutto PLN	GR
3.030819 *	**MAGIS COMBO 12 V2**	Moc grzewcza: 12,0 kW Moc chłodnicza: 12,0 kW COP: 4,63 EER: 3,87 **Zasilanie: 230V**	48 358,00	23	**59 480,34**	A
3.030825 *	**MAGIS COMBO 12 V2 T**	Moc grzewcza: 12,0 kW Moc chłodnicza: 12,0 kW COP: 4,63 EER: 3,87 **Zasilanie: 400V**	51 835,00	23	**63 757,05**	
3.030820*	**MAGIS COMBO 14 V2**	Moc grzewcza: 14,0 kW Moc chłodnicza: 14,0 kW COP: 4,44 EER: 3,68 **Zasilanie: 230V**	55 627,00	23	**68 421,21**	
3.030826 *	**MAGIS COMBO 14 V2 T**	Moc grzewcza: 14,0 kW Moc chłodnicza: 14,0 kW COP: 4,44 EER: 3,68 **Zasilanie: 400V**	59 102,00	23	**72 695,46**	
3.030821 *	**MAGIS COMBO 16 V2**	Moc grzewcza: 16,0 kW Moc chłodnicza: 15,0 kW COP: 4,26 EER: 3,62 **Zasilanie: 230V**	54 553,00	23	**67 100,19**	
3.030827 *	**MAGIS COMBO 16 V2 T**	Moc grzewcza: 16,0 kW Moc chłodnicza: 15,0 kW COP: 4,26 EER: 3,62 **Zasilanie: 400V**	57 813,00	23	**71 109,99**	

Warunki w trybie ogrzewania: powrót/zasilanie 30/35°C, zewnętrzna temperatura powietrza 7°C db / 6°C wb. Wydajność zgodna z EN 14511.

Warunki w trybie chłodzenia: powrót/zasilanie 23/18°C, zewnętrzna temperatura powietrza 35°C. Wydajność zgodna z EN 14511.

* Towar na zamówienie

MAGIS COMBO PLUS V2 - HYBRYDOWE SPLITOWE POMPY CIEPŁA POWIETRZE - WODA

GWARANCJA 2+3 GWARANCJA

- Urządzenie hybrydowe łączące pompę ciepła typu split z kondensacyjnym kotłem gazowym pozwalające na pokrycie zapotrzebowania na moc grzewczą do 24 kW
- Wysoka klasa efektywności energetycznej A+++ dla temp. zasilania 35°C, A++ dla temp. Zasilania 55°C (zwiększone finansowanie w programie „czyste powietrze")
- Wysoki współczynnik cop pompy ciepła w warunkach A7/W35 na poziomie 4,81÷5,2
- Wersja jednofunkcyjna - wbudowany zawór 3-drogowy z napędem pozwala na bezpośrednie podłączenie zasobnika c.w.u.
- Modulacja mocy zapewnia dopasowanie mocy pompy ciepła oraz kotła gazowego do aktualnych potrzeb budynku
- Stabilna praca systemu przy możliwie najniższych kosztach eksploatacji
- Automatyka w standardzie przystosowana do sterowania 2 strefami grzewczymi, w tym jednej z mieszaczem (z możliwością rozbudowy do 3 strefy z mieszaczem)
- Możliwość pracy w trybie grzania lub chłodzenia w oparciu o pracę pogodową
- Współpraca z instalacją PV
- Czynnik chłodniczy: R32
- Kocioł kondensacyjny przystosowany do zasilania gazem GZ50 lub propanem technicznym
- Bezpłatne pierwsze uruchomienie pompy ciepła
- Możliwość bezpłatnego przedłużenia ochrony gwarancyjnej na pompę ciepła nawet do 5 lat.

MAGIS COMBO 4/6/9 PLUS V2

35°C A+++ 55°C A++

Kod	Nazwa		Cena netto PLN	VAT %	Cena brutto PLN	GR
3.030615	**MAGIS COMBO 4 PLUS V2**	Moc grzewcza: 4,4 kW Moc chłodnicza: 5,00 kW COP: 5,20 EER: 4,59	37 505,00	23	**46 131,15**	A
3.030617	**MAGIS COMBO 6 PLUS V2**	Moc grzewcza: 6,00 kW Moc chłodnicza: 6,50 kW COP: 4,92 EER: 4,42	40 859,00	23	**50 256,57**	
3.030619	**MAGIS COMBO 9 PLUS V2**	Moc grzewcza: 9,00 kW Moc chłodnicza: 8,70 kW COP: 4,81 EER: 4,12	43 495,00	23	**53 498,85**	

Warunki w trybie ogrzewania: powrót/zasilanie 30/35°C, zewnętrzna temperatura powietrza 7°C db / 6°C wb. Wydajność zgodna z EN 14511.

Warunki w trybie chłodzenia: powrót/zasilanie 23/18°C, zewnętrzna temperatura powietrza 35°C. Wydajność zgodna z EN 14511.

* Towar na zamówienie

MAGIS COMBO PLUS V2 - HYBRYDOWE SPLITOWE POMPY CIEPŁA POWIETRZE - WODA

GWARANCJA 2+3 GWARANCJA

- Urządzenie hybrydowe łączące pompę ciepła typu SPLIT z kondensacyjnym kotłem gazowym o mocy nominalnej 32 kW
- Klasa efektywności energetycznej, do A+++ dla temp. zasilania 35°C, i A+ dla temp. zasilania 55°C
- Współczynnik COP pompy ciepła w warunkach A7/W35 na poziomie 4,26-4,63
- Wersja jednofunkcyjna - wbudowany zawór 3-drogowy z napędem pozwala na bezpośrednie podłączenie zasobnika c.w.u
- Modulacja mocy zapewnia dopasowanie mocy pompy ciepła oraz kotła gazowego do aktualnych potrzeb budynku
- Stabilna praca systemu przy możliwie najniższych kosztach eksploatacji
- Automatyka w standardzie przystosowana do sterowania 2 strefami grzewczymi, w tym jednej z mieszaczem (z możliwością rozbudowy do 3 strefy z mieszaczem)
- Możliwość pracy w trybie grzania lub chłodzenia w oparciu o pracę pogodową
- Współpraca z instalacją PV
- Czynnik chłodniczy: R410A
- Kocioł kondensacyjny przystosowany do zasilania gazem GZ50 lub propanem technicznym
- Bezpłatne pierwsze uruchomienie pompy ciepła
- Możliwość bezpłatnego przedłużenia ochrony gwarancyjnej na pompę ciepła nawet do 5 lat

MAGIS COMBO 12 PLUS V2
35°C A+++ 55°C A+
MAGIS COMBO 14 PLUS V2
35°C A+++ 55°C A+
MAGIS COMBO 16 PLUS V2
35°C A++ 55°C A+

Kod	Nazwa		Cena netto PLN	VAT %	Cena brutto PLN	GR
3.030822 *	**MAGIS COMBO 12 PLUS V2**	Moc grzewcza: 12,0 kW Moc chłodnicza: 12,0 kW COP: 4,63 EER: 3,87 **Zasilanie: 230V**	49 939,00	23	**61 424,97**	A
3.030828	**MAGIS COMBO 12 PLUS V2 T**	Moc grzewcza: 12,0 kW Moc chłodnicza: 12,0 kW COP: 4,63 EER: 3,87 **Zasilanie: 400V**	53 414,00	23	**65 699,22**	
3.030823*	**MAGIS COMBO 14 PLUS V2**	Moc grzewcza: 14,0 kW Moc chłodnicza: 14,0 kW COP: 4,44 EER: 3,68 **Zasilanie: 230V**	57 207,00	23	**70 364,61**	
3.030829	**MAGIS COMBO 14 PLUS V2 T**	Moc grzewcza: 14,0 kW Moc chłodnicza: 14,0 kW COP: 4,44 EER: 3,68 **Zasilanie: 400V**	56 924,00	23	**70 016,52**	
3.030824	**MAGIS COMBO 16 PLUS V2**	Moc grzewcza: 16,0 kW Moc chłodnicza: 15,0 kW COP: 4,26 EER: 3,62 **Zasilanie: 230V**	59 735,00	23	**73 474,05**	
3.030830	**MAGIS COMBO 16 PLUS V2 T**	Moc grzewcza: 16,0 kW Moc chłodnicza: 15,0 kW COP: 4,26 EER: 3,62 **Zasilanie: 400V**	59 296,00	23	**72 934,08**	

Warunki w trybie ogrzewania: powrót/zasilanie 30/35°C, zewnętrzna temperatura powietrza 7°C db / 6°C wb. Wydajność zgodna z EN 14511.

Warunki w trybie chłodzenia: powrót/zasilanie 23/18°C, zewnętrzna temperatura powietrza 35°C. Wydajność zgodna z EN 14511.

* Towar na zamówienie

AKCESORIA DODATKOWE DO MAGIS PRO / MAGIS COMBO

Kod	Nazwa	Cena netto PLN	VAT %	Cena brutto PLN	GR
3.030863	**PANEL STEROWANIA** do MAGIS V2	1 044,00	23	**1 284,12**	
3.030992	**CZUJNIK TEMPERATURY I WILGOTNOŚCI** do MAGIS V2	1 029,00	23	**1 265,67**	
3.015350	**PŁYTKA PRZEKAŹNIKOWA** do obsługi funkcji dodatkowych (obsługa funkcji "buforowej" - podłączenie sondy bufora c.o., sterowanie 3 strefą c.o.)	300,00	23	**369,00**	
3.030991	**Dodatkowa grzałka elektryczna 3 kW** do jednostki wewnętrznej MAGIS V2	903,00	23	**1 110,69**	
3.021522	**STEROWNIK CENTRALNY** Praca na grzanie lub chłodzenie Programowanie tygodniowe pracy instalacji centralnego ogrzewania Zarządzanie pracą pompy ciepła, kotła, obiegu solarnego z 2 pompami, osuszaczy powietrza, dodatkowej grzałki elektrycznej Zarządzanie do 10 stref grzewczych Sterowanie przygotowaniem c.w.u. Optymalizacja pracy układu na podstawie wyliczonej opłacalności zużycia energii Sterowanie pogodowe Do montażu w skrzynce elektrotechnicznej (szyna DIN) Klasa VI (+4%)	3 423,00	23	**4 210,29**	A
3.021524 *	**CZUJNIK TEMPERATURY I WILGOTNOŚCI** Do współpracy ze sterownikiem centralnym Pomiar temperatury i wilgotności strefy grzewczej Klasa VI (+4%)	807,00	23	**992,61**	
3.021547	**MODUŁ STREFOWY** Element wykonawczy, przeznaczony do współpracy ze sterownikiem centralnym Sterowanie zaworem trójdrogowym / dodatkową pompą Do montażu w skrzynce elektrotechnicznej (szyna DIN)	1 153,00	23	**1 418,19**	
1.033683	**SONDA KONTAKTOWA** Do odczytu temperatury: - zasobnika c.w.u. - bufora c.o. - drugiej strefy c.o.	64,00	23	**78,72**	

* Towar na zamówienie

Kod	Nazwa	Cena netto PLN	VAT %	Cena brutto PLN	GR
3.026301	**HYDRAULICZNY ROZDZIELACZ STEFOWY do współpracy z Magis PRO/COMBO 4-6-9 V2** **Moduł wysoka / niska temperatura** Do współpracy z pompami ciepła Zawiera: pompy i sondę NTC zasilania dla każdej strefy; zawór mieszający dla strefy niskiej temperatury	8 982,00	23	**11 047,86**	A
3.031695	**HYDRAULICZNY ROZDZIELACZ STEFOWY do współpracy z Magis PRO/COMBO 12-14-16 V2** **Moduł wysoka / niska temperatura** Do współpracy z pompami ciepła Zawiera: pompy i sondę NTC zasilania dla każdej strefy; zawór mieszający dla strefy niskiej temperatury	8 905,00	23	**10 953,15**	
3.021527 *	**HYDRAULICZNY ROZDZIELACZ STEFOWY** **Moduł wysoka / 2 x niska temperatura** Do współpracy z pompami ciepła przy użyciu Sterownika Centralnego Zawiera: transformator 24 V; moduły strefowe, pompy i sondę NTC zasilania dla każdej strefy; zawory mieszające dla stref niskiej temperatury	11 817,00	23	**14 534,91**	
3.021528	**HYDRAULICZNY ROZDZIELACZ STEFOWY** **Moduł 2 x niska temperatura** Do współpracy z pompami ciepła przy użyciu Sterownika Centralnego Zawiera: transformator 24 V; moduły strefowe, pompy i sondę NTC zasilania oraz zawory mieszające dla każdej strefy	9 491,00	23	**11 673,93**	

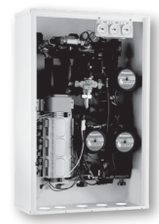

3.027385	**ZESTAW OCHRONY ANTYZAMROŻENIOWEJ** przewód grzewczy do jednostki zewnętrznej	368,00	23	**452,64**	A
3.026273	**MODUŁ Wi-Fi DOMINUS** moduł do zarządzania pompą ciepła przez Internet aplikacja w języku polskim do pobrania z Google Play / App Store zawiera sondę temperatury pomieszczenia do montażu w skrzynce elektrotechnicznej (szyna DIN)	2 004,00	23	**2 464,92**	

RB.29650650	**FILTR MAGNETYCZNY CLEANWATER** z zaworami odcinającymi GW 1"	594,00	23	**730,62**	B

* Towar na zamówienie

ZASOBNIKI C.W.U. DO POMP CIEPŁA

UWAGA: ZASOBNIKI SPRZEDAWANE WYŁĄCZNIE PRZY ZAKUPIE POMPY CIEPŁA - W ZESTAWIE LUB ODDZIELNIE

GWARANCJA 5 lat GWARANCJA

- Zasobniki emaliowane c.w.u. przeznaczone do pomp ciepła
- W komplecie izolacja zewnętrzna (200÷500 - zamontowana fabrycznie, 750÷1000 - dostarczana oddzielnie)
- Możliwość podłączenia grzałki elektrycznej (opcja)
- Maksymalne ciśnienie robocze: 1,0 MPa

OKC 200 NTR/HP	OKC 250 NTR/HP	OKC 300 NTR/HP	OKC 400 NTR/HP	OKC 500 NTR/HP	OKC 750 NTR/HP	OKC 1000 NTR/HP
C	C	C	C	C	C	C

Kod	Nazwa	Cena netto PLN	VAT %	Cena brutto PLN	GR
13000037	**Zasobnik OKC 200 NTR/HP** Wymiary: 1355 x ø584 mm Powierzchnia wężownicy: 2,1 m² Objętość wężownicy: 13,7 l	6 635,00	23	**8 161,05**	A
13000002	**Zasobnik OKC 250 NTR/HP** Wymiary: 1537 x ø584 mm Powierzchnia wężownicy: 2,5 m² Objętość wężownicy: 17 l	7 592,00	23	**9 338,16**	
13000003	**Zasobnik OKC 300 NTR/HP** Wymiary: 1558 x ø670 mm Powierzchnia wężownicy: 3,2 m² Objętość wężownicy: 21 l	7 975,00	23	**9 809,25**	
13000004 *	**Zasobnik OKC 400 NTR/HP** Wymiary: 1644 x ø700 mm Powierzchnia wężownicy: 5,2 m² Objętość wężownicy: 35 l	13 340,00	23	**16 408,20**	
13000005 *	**Zasobnik OKC 500 NTR/HP** Wymiary: 1914 x ø700 mm Powierzchnia wężownicy: 6,4 m² Objętość wężownicy: 39 l	13 772,00	23	**16 939,56**	
13000006 *	**Zasobnik OKC 750 NTR/HP** Wymiary: 2039 x ø950 mm Powierzchnia wężownicy: 7 m² Objętość wężownicy: 47 l	31 001,00	23	**38 131,23**	
13000007 *	**Zasobnik OKC 1000 NTR/HP** Wymiary: 2053 x ø1050 mm Powierzchnia wężownicy: 9 m² Objętość wężownicy: 63 l	38 211,00	23	**46 999,53**	

Grzałki elektryczne do montażu w środkowej części zbiornika do króćca 6/4":						
13000022	**TJ 6/4"- 2,5 kW**, zasilanie 230 V	do OKC 200÷1000 NTR/HP	1 102,00	23	**1 355,46**	A
13000021	**TJ 6/4"- 3,3 kW**, zasilanie 400 V		1 396,00	23	**1 717,08**	
13000016	**TJ 6/4"- 6,0 kW**, zasilanie 400 V	do OKC 400÷1000 NTR/HP	1 426,00	23	**1 753,98**	
13000017	**TJ 6/4"- 9,0 kW**, zasilanie 400 V		1 514,00	23	**1 862,22**	
Grzałki elektryczne do montażu w dolnej części zbiornika na flanszy:						
13000010	**REU 18- 2,5 kW**, zasilanie 230 V	do OKC 300÷500 NTR/HP	2 019,00	23	**2 483,37**	A
13000011	**RDU 18- 3,0 kW**, zasilanie 400 V		2 550,00	23	**3 136,50**	
13000023	**RDU 18- 6,0 kW**, zasilanie 400 V		2 635,00	23	**3 241,05**	
13000024	**RDW 18- 7,5 kW**, zasilanie 400 V		2 773,00	23	**3 410,79**	

* Towar na zamówienie

BUFORY CIEPŁA C.O. DO POMP CIEPŁA

UWAGA: BUFORY SPRZEDAWANE WYŁĄCZNIE PRZY ZAKUPIE POMPY CIEPŁA - W ZESTAWIE LUB ODDZIELNIE

GWARANCJA 5 lat GWARANCJA

- Bufor ciepła do c.o.
- W komplecie izolacja zewnętrzna (50÷250 - zamontowana fabrycznie, 500÷1000 - dostarczana oddzielnie)
- Możliwość podłączenia grzałki elektrycznej (opcja)
- Maksymalne ciśnienie robocze: 0,3 MPa

NAD 50 V1	NAD 100 V1	NAD 250 V1	NAD 500 V1	NAD 750 V1	NAD 1000 V1
B	B	C	C	C	C

Kod	Nazwa	Cena netto PLN	VAT %	Cena brutto PLN	GR
13000025	**NAD 50 V1** • zewnętrzny płaszcz stalowy malowany proszkowo • wyposażony w króciec 6/4" • w komplecie uchwyt do montażu na ścianę	2 495,00	23	**3 068,85**	A
13000026	**NAD 100 V1** • zewnętrzny płaszcz stalowy malowany proszkowo • wyposażony w króciec 6/4" • w komplecie uchwyt do montażu na ścianę	2 960,00	23	**3 640,80**	
13000009	**NAD 250 V1** • zewnętrzny paszcz stalowy malowany proszkowo • wyposażony w króciec 6/4"	4 620,00	23	**5 682,60**	
13000012 *	**NAD 500 V1** • wyposażony we flanszę oraz króciec 6/4"	7 520,00	23	**9 249,60**	
13000013 *	**NAD 750 V1** • wyposażony we flanszę oraz króciec 6/4"	8 637,00	23	**10 623,51**	
13000014 *	**NAD 1000 V1** • wyposażony we flanszę oraz króciec 6/4"	9 742,00	23	**11 982,66**	

* Towar na zamówienie

GRZAŁKI DO BUFORÓW

Kod	Nazwa		Cena netto PLN	VAT %	Cena brutto PLN	GR
Grzałki elektryczne do montażu w środkowej części zbiornika do króćca 6/4":						
13000021	**TJ 6/4"- 3,3 kW**, zasilanie 400 V	do NAD 50 ÷ 1000	1 396,00	23	**1 717,08**	A
13000015	**TJ 6/4"- 3,75 kW**, zasilanie 400 V	do NAD 100 ÷ 1000	1 366,00	23	**1 680,18**	
13000016	**TJ 6/4"- 6,0 kW**, zasilanie 400 V		1 426,00	23	**1 753,98**	
13000017	**TJ 6/4"- 9,0 kW**, zasilanie 400 V	do NAD 500 ÷ 1000	1 514,00	23	**1 862,22**	
Grzałki elektryczne do montażu w dolnej części zbiornika na flanszy (**niezbędna redukcja 210/150**)						
13000024	**RDW 18- 7,5 kW**, zasilanie 400 V	do NAD 500 ÷ 1000	2 773,00	23	**3 410,79**	A
13000018	**RSW 18- 12 kW**, zasilanie 400 V		3 228,00	23	**3 970,44**	
13000019	**RSW 18- 15 kW**, zasilanie 400 V	do NAD 750 ÷ 1000	3 553,00	23	**4 370,19**	
13000020	Redukcja 210/150 do montażu grzałki we flanszy		662,00	23	**814,26**	

ZMIĘKCZACZE

IS.0015	**IMMERSOFT 15** Ilość żywicy jonowymiennej 15 l Pojemność jonowymienna 43 m³×°dH Przepływ nominalny 1560 l/h Wymiary: 270 × 480 × 602 mm	3 455,00	23	**4 249,65**	B
IS.0020	**IMMERSOFT 20** Ilość żywicy jonowymiennej 20 l Pojemność jonowymienna 60 m³×°dH Przepływ nominalny 1680 l/h Wymiary: 270 × 480 × 804 mm	3 889,00	23	**4 783,47**	
Akcesoria do zmiękczaczy IMMERSOFT - strona 83					

* Towar na zamówienie

KLIMAKONWEKTORY

Kod	Nazwa	Cena netto PLN	VAT	Cena brutto PLN	GR
Do montażu podsufitowego					
3.033625 *	**HYDRO 3 V2** Moc grzania: 2,58÷2,94 kW Moc chłodzenia: 2,39÷2,70 kW 3 prędkości wentylatora	2 754,00	23	**3 387,42**	A
3.033626 *	**HYDRO 4 V2** Moc grzania: 3,09÷4,30 kW Moc chłodzenia: 2,88÷3,81 kW 3 prędkości wentylatora	3 024,00	23	**3 719,52**	
Do montażu ściennego w pozycji pionowej					
3.028500 *	**HYDRO FS 200** Moc grzania: 0,97÷1,89 kW Moc chłodzenia: 0,76 kW Wymiary: 579×150×735 mm	2 647,00	23	**3 255,81**	A
3.028501	**HYDRO FS 400** Moc grzania: 2,17÷3,99 kW Moc chłodzenia: 1,77 kW Wymiary: 579×150×935 mm	2 889,00	23	**3 553,47**	
3.028502	**HYDRO FS 600** Moc grzania: 3,11÷5,47 kW Moc chłodzenia: 2,89 kW Wymiary: 579×150×1135 mm	3 411,00	23	**4 195,53**	
3.028503	**HYDRO FS 800** Moc grzania: 3,88÷6,98 kW Moc chłodzenia: 3,20 kW Wymiary: 579×150×1335 mm	4 059,00	23	**4 992,57**	
3.028505 *	**HYDRO FS 1000** Moc grzania: 4,37÷8,30 kW Moc chłodzenia: 3,73 kW Wymiary: 579×150×1535 mm	4 607,00	23	**5 666,61**	

NOWOŚĆ

NOWOŚĆ

* Towar na zamówienie

AKCESORIA DODATKOWE DO KLIMAKONWEKTORÓW HYDRO FS

Kod	Nazwa	Cena netto PLN	VAT %	Cena brutto PLN	GR
3.028506	**ZESTAW MASKUJĄCY RURY PODŁĄCZENIOWE** Zestaw pozwalający na estetyczne przykrycie rur przyłączeniowych hydraulicznych wychodzących z podłogi. Wysokość 80 mm.	269,00	23	**330,87**	A
3.028507	**ZESTAW ZAWORU 2-DROGOWEGO** Grupa zaworu 2-drogowego z automatyczną głowicą termoelektryczną i możliwością równoważenia spadków ciśnienia instalacji. W zestawie z izolacją.	733,00	23	**901,59**	
3.028508	**ZESTAW ZAWORU 3-DROGOWEGO** Grupa zaworu 3-drogowego rozdzielczego z automatyczną głowicą termoelektryczną, rury obejściową i możliwością równoważenia spadków ciśnienia instalacji. W zestawie z izolacją.	933,00	23	**1 147,59**	
3.028509	**PANEL STEROWANIA - MODULUJĄCY** Zaawansowany elektroniczny system sterowania pracą ogrzewania i chłodzenia. Zestaw termoregulacji modulującej, w tym: panel sterowania z wyświetlaczem, płytka elektroniczna i sonda NTC do pomiaru temperatury w pomieszczeniu. Umożliwia regulację temperatura pokojowej poprzez 4 rodzaje programów. Wyposażony w logikę PI i funkcję podtrzymywania pamięci, aby zachować ustawienia w przypadku wyłączenia lub braku zasilania. Do montażu na szynie klimakonwektora.	1 134,00	23	**1 394,82**	
3.028510	**PANEL STEROWANIA - 4 STOPNIOWY** Z przyciskami do ustawiania prędkości w 4 stopniach,wyboru lata/zimy i regulacji temperatury w pomieszczeniu. Wyposażony w funkcję podtrzymywania pamięci, aby zachować ustawienia w przypadku wyłączenia lub braku zasilania. Posiada wyjście 230 V do sterowania zaworami. Do montażu na szynie klimakonwektora.	717,00	23	**881,91**	
3.028511 *	**UNIWERSALNA PŁYTKA ON/OFF DO ŁĄCZENIA Z ZEWNĘTRZNYMI TERMOSTATAMI** Do montażu na szynie klimakonwektora.	717,00	23	**881,91**	
3.028512 *	**UNIWERSALNA PŁYTKA Z MODULACJĄ, DO ŁĄCZENIA Z ZEWNĘTRZNYMI TERMOSTATAMI 0-10V** Pozwala na zarządzanie silnikiem wentylatora z modulowaną prędkością. Regulacja prędkości silnika odbywa się za pomocą wejścia analogowego 0-10 V DC. Posiada wyjście 230 V do sterowania elektrozaworem wody lato/zima Do montażu na szynie klimakonwektora.	747,00	23	**918,81**	
3.029834	**ADAPTER HYDRO FS** Pozwala na zmianę położenia przyłączy z lewej strony na prawą	146,00	23	**179,58**	

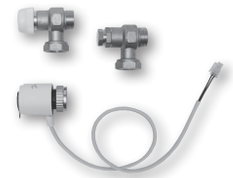

* Towar na zamówienie

IMMERWATER S V5 - POMPY CIEPŁA POWIETRZE - WODA DO PRZYGOTOWYWANIA C.W.U.

NOWOŚĆ

GWARANCJA 5 lat* GWARANCJA

- pompa ciepła powietrze - woda z wbudowanym zasobnikiem ciepłej wody użytkowej ze stali emaliowanej, z wbudowanym króćcem cyrkulacji - gwarancja 5 lat na szczelność zaobnika
- podniesiona - najwyższa na rynku klasa energetyczności A+, pozwalająca na zwiększoną oszczędność kosztów energii oraz jeszcze lepsze wykorzystanie energii z odnawialnych źródeł
- wbudowana dodatkowa wężownica do podłączenia zewnętrznego źródła ciepła; duża powierzchnia wężownicy umożliwia pracę z mocą na poziomie 25 kW (przy parametrach 80/60°C)
- szeroki zakres temperatur powietrza zasysanego: od +7 do +43°C (w trybie ekonomicznym) oraz od -7°C do +7°C (w trybie mieszanym)
- możliwość wyboru pomiędzy trzema trybami pracy (hybrydowy, wakacje, e-heater)
- funkcja SMART GRID - automatyczne pobieranie nadmiaru energii wyprodukowanej przez system fotowoltaiczny, który wykorzystywany jest do podgrzania c.w.u.
- funkcja automatycznego wygrzewu antybakteryjnego, możliwość zaprogramowania 3 przedziałów czasowych
- wbudowana grzałka elektryczna o wysokiej mocy (3,0 kW) wspomagająca pracę pompy ciepła w przypadku niskich temperatur powietrza
- anoda tytanowa - charakteryzująca się znacząco wydłużoną żywotnością w stosunku do anod magnezowych, stosowanych w poprzednich generacjach urządzeń
- czynnik chłodniczy: R134A
- maksymalna sumaryczna długość kanałów powietrznych (zasys + wyrzut) przy zastosowaniu średnicy nominalnej Ø200: do 20 metrów

IMMERWATER 190 S V5 — L A+ | IMMERWATER 300 S V5 — XL A+

Kod	Nazwa	Cena netto PLN	VAT %	Cena brutto PLN	GR	
3.032638	**IMMERWATER 190 S V5** Jednofazowa pompa ciepła powietrze - woda Zasobnik c.w.u. emaliowany o pojemności 168 l Moc sprężarki: 495 W Powierzchnia wężownicy: 1,1 m² Średnica przyłączy wlotu i wylotu powietrza: Ø 160 COP: 3,86 Wymiary: 1830 mm × Ø 560 mm	12 515,00	23	**15 393,45**	A	
3.032639	**IMMERWATER 300 S V5** Jednofazowa pompa ciepła powietrze - woda Zasobnik c.w.u. emaliowany o pojemności 272 l Moc sprężarki: 850 W Powierzchnia wężownicy: 1,3 m² Średnica przyłączy wlotu i wylotu powietrza: Ø 190 COP: 4,34 Wymiary: 1930 mm × Ø 650 mm	14 870,00	23	**18 290,10**		

COP dla parametrów temperatury powietrza 15°C/12°C (DB/WB) temperatura wody zimnej 15°C, temperatura wody ciepłej 45°C

* Gwarancja na szczelność zasobnika c.w.u.

2

Zestawy z kotłami kondensacyjnymi

Zestawy Immergas to sposób na oszczędne i niezawodne ogrzewanie mieszkania czy domu. Korzystając z odpowiednio skomponowanego zestawu, zapewnisz sobie kompleksowy system grzewczy. Zestawy zawierają kotły jednofunkcyjne z wolnostojącym zasobnikiem do c.w.u. i kotły dwufunkcyjne z odpowiednio dobranymi elementami, niezbędnymi do stworzenia domowej instalacji grzewczej.

Zestawy powietrzno-spalinowe - patrz rozdział 6: "Zestawy powietrzno-spalinowe i kominy".

Zestawy nie zawierają elementów instalacji wodnej i gazowej (rur, zaworów, filtrów etc.) oraz przewodów elektrycznych.

IMMERGAS

ZESTAWY Z KOTŁEM JEDNOFUNKCYJNYM

VICTRIX TERA 24 PLUS

GWARANCJA 2+3 GWARANCJA

Zestaw **TERA 24 STANDARD** z kondensacyjnym kotłem jednofunkcyjnym **Victrix TERA 24 PLUS** i zasobnikiem c.w.u. ze stali emaliowanej (w zależności od potrzeb o pojemności 100, 125 i 160 l).

Kod i nazwa zestawu	Kocioł	Zasobnik z sondą	Cena netto PLN	VAT %	Cena brutto PLN	GR
99000001 Zestaw Tera 24 Standard 100	Victrix Tera 24 Plus	UBS100V2	9 760,00	23	**12 004,80**	A
99000003 Zestaw Tera 24 Standard 125		UBS125VV2	10 230,00	23	**12 582,90**	
99000005 Zestaw Tera 24 Standard 160		UBS160V2	10 500,00	23	**12 915,00**	

Zestaw **TERA 24 KOMFORT** to zestaw STANDARD rozszerzony o sterownik CAR V2 z sondą temperatury zewnętrznej, który umożliwia zarządzanie parametrami pracy pogodowej kotła i ustawienie tygodniowego programu pracy dla c.o. oraz c.w.u.

Kod i nazwa zestawu	Kocioł	Zasobnik z sondą	Sterownik	Cena netto PLN	VAT %	Cena brutto PLN	GR
99000002 Zestaw Tera 24 Komfort 100	Victrix Tera 24 Plus	UBS100V2	CAR V2 z sondą	10 670,00	23	**13 124,10**	A
99000004 Zestaw Tera 24 Komfort 125		UBS125VV2		11 050,00	23	**13 591,50**	
99000006 Zestaw Tera 24 Komfort 160		UBS160V2		11 300,00	23	**13 899,00**	

Zestaw **TERA 24 KOMFORT PLUS** zawiera termostat pokojowy TYBOX 117+ oraz dodatkowo rozdzielacz strefowy DIM A-BT ErP. Zastosowanie rozdzielacza pozwala na podział instalacji c.o. na dwie niezależnie sterowane strefy grzewcze o różnej temperaturze: grzejnikową i podłogową.

Kod i nazwa zestawu	Kocioł	Zasobnik z sondą	Sterownik	Rozdzielacz strefowy	Cena netto PLN	VAT %	Cena brutto PLN	GR
99000015 Zestaw Tera 24 K omfort Plus 100	Victrix Tera 24 Plus	UBS100V2	TYBOX 117+	DIM A-BT ErP	17 070,00	23	**20 996,10**	A
99000016 Zestaw Tera 24 Komfort Plus 125		UBS125VV2			17 449,00	23	**21 462,27**	
99000017 Zestaw Tera 24 Komfort Plus 160		UBS160V2			17 720,00	23	**21 795,60**	

ZESTAWY Z KOTŁEM JEDNOFUNKCYJNYM
VICTRIX TERA 35 PLUS 1

GWARANCJA 2+3 GWARANCJA

Zestaw **TERA 35 STANDARD** z kondensacyjnym kotłem jednofunkcyjnym **Victrix TERA 35 PLUS 1** i zasobnikiem c.w.u. ze stali emaliowanej (w zależności od potrzeb o pojemności 125 i 160 l).

Kod i nazwa zestawu	Kocioł	Zasobnik z sondą	Cena netto PLN	VAT %	Cena brutto PLN	GR
99000051 Zestaw Tera 35 Standard 125	Victrix Tera 35 Plus 1	UBS125VV2	11 810,00	23	**14 526,30**	A
99000054 Zestaw Tera 35 Standard 160		UBS160V2	12 120,00	23	**14 907,60**	

Zestaw **TERA 35 KOMFORT** to zestaw STANDARD rozszerzony o sterownik CAR V2 z sondą temperatury zewnętrznej, który umożliwia zarządzanie parametrami pracy pogodowej kotła i ustawienie tygodniowego programu pracy dla c.o. oraz c.w.u.

Kod i nazwa zestawu	Kocioł	Zasobnik z sondą	Sterownik	Cena netto PLN	VAT %	Cena brutto PLN	GR
99000052 Zestaw Tera 35 Komfort 125	Victrix Tera 35 Plus 1	UBS125VV2	CAR V2 z sondą	12 630,00	23	**15 534,90**	A
99000055 Zestaw Tera 35 Komfort 160		UBS160V2		12 930,00	23	**15 903,90**	

Zestaw **TERA 35 KOMFORT PLUS** zawiera termostat pokojowy TYBOX 117+ oraz dodatkowo rozdzielacz strefowy DIM A-BT ErP. Zastosowanie rozdzielacza pozwala na podział instalacji c.o. na dwie niezależnie sterowane strefy grzewcze o różnej temperaturze: grzejnikową i podłogową.

Kod i nazwa zestawu	Kocioł	Zasobnik z sondą	Sterownik	Rozdzielacz strefowy	Cena netto PLN	VAT %	Cena brutto PLN	GR
99000053 Zestaw Tera 35 Komfort Plus 125	Victrix Tera 35 Plus 1	UBS125VV2	TYBOX 117+	DIM A-BT ErP	18 998,00	23	**23 367,54**	A
99000056 Zestaw Tera 35 Komfort Plus 160		UBS160V2			19 361,00	23	**23 814,03**	

ZESTAWY Z KOTŁEM JEDNOFUNKCYJNYM

VICTRIX EXA 24 X

GWARANCJA 2+3 GWARANCJA

Zestaw **EXA 24 STANDARD** z kondensacyjnym kotłem jednofunkcyjnym **Victrix EXA 24 X ErP** i zasobnikiem c.w.u. ze stali emaliowanej (w zależności od potrzeb o pojemności 100, 125 i 160 l).

Kod i nazwa zestawu	Kocioł	Zasobnik z sondą	Cena netto PLN	VAT %	Cena brutto PLN	GR
3.025780/S100 Zestaw EXA 24 Standard 100	Victrix EXA 24 X 1 ERP	UBS100V2	10 280,00	23	**12 644,40**	A
3.025780/S125 Zestaw EXA 24 Standard 125		UBS125VV2	10 620,00	23	**13 062,60**	
3.025780/S160 Zestaw EXA 24 Standard 160		UBS160V2	10 900,00	23	**13 407,00**	

Zestaw **EXA 24 KOMFORT** to zestaw STANDARD rozszerzony o sterownik CAR V2 z sondą temperatury zewnętrznej, który umożliwia zarządzanie parametrami pracy pogodowej kotła i ustawienie tygodniowego programu pracy dla c.o. oraz c.w.u.

Kod i nazwa zestawu	Kocioł	Zasobnik z sondą	Sterownik	Cena netto PLN	VAT %	Cena brutto PLN	GR
3.025780/K100 Zestaw EXA 24 Komfort 100	Victrix EXA 24 X 1 ERP	UBS100V2	CAR V2 z sondą	11 100,00	23	**13 653,00**	A
3.025780/K125 Zestaw EXA 24 Komfort 125		UBS125VV2		11 420,00	23	**14 046,60**	
3.025780/K160 Zestaw EXA 24 Komfort 160		UBS160V2		11 720,00	23	**14 415,60**	

Zestaw **EXA 24 KOMFORT PLUS** to zestaw KOMFORT poszerzony o rozdzielacz strefowy DIM A-BT ErP. Zastosowanie rozdzielacza pozwala na rozdzielenie instalacji c.o. na dwie niezależnie sterowane strefy grzewcze o różnej temperaturze: grzejnikową i podłogową.

Kod i nazwa zestawu	Kocioł	Zasobnik z sondą	Sterownik	Rozdzielacz strefowy	Cena netto PLN	VAT %	Cena brutto PLN	GR
3.025780/KP100 Zestaw EXA 24 Komfort Plus 100	Victrix EXA 24 X 1 ERP	UBS100V2	CAR V2 z sondą	DIM A-BT ErP	18 100,00	23	**22 263,00**	A
3.025780/KP125 Zestaw EXA 24 Komfort Plus 125		UBS125VV2			18 410,00	23	**22 644,30**	
3.025780/KP160 Zestaw EXA 24 Komfort Plus 160		UBS160V2			18 920,00	23	**23 271,60**	

ZESTAWY Z KOTŁEM JEDNOFUNKCYJNYM

VICTRIX X TT 12

GWARANCJA 2+3 GWARANCJA

Zestaw **TT 12 STANDARD** z kondensacyjnym kotłem jednofunkcyjnym **Victrix 12 X TT 2 ErP** i zasobnikiem c.w.u. ze stali emaliowanej (w zależności od potrzeb o pojemności 125 lub 160 l).

Kod i nazwa zestawu	Kocioł	Zasobnik z sondą	Cena netto PLN	VAT %	Cena brutto PLN	GR
3.025638/S125 Zestaw TT 12 Standard 125	Victrix 12 X TT 2 ERP	UBS125VV2	10 810,00	23	**13 296,30**	A
3.025638/S160 Zestaw TT 12 Standard 160		UBS160V2	11 090,00	23	**13 640,70**	

Zestaw **TT 12 KOMFORT** to zestaw STANDARD rozszerzony o sterownik CAR V2 z sondą temperatury zewnętrznej, który umożliwia zarządzanie parametrami pracy pogodowej kotła i ustawienie tygodniowego programu pracy dla c.o. oraz c.w.u.

Kod i nazwa zestawu	Kocioł	Zasobnik z sondą	Sterownik	Cena netto PLN	VAT %	Cena brutto PLN	GR
3.025638/K125 Zestaw TT 12 Komfort 125	Victrix 12 X TT 2 ERP	UBS125VV2	CAR V2 z sondą	11 620,00	23	**14 292,60**	A
3.025638/K160 Zestaw TT 12 Komfort 160		UBS160V2		11 900,00	23	**14 637,00**	

Zestaw **TT 12 KOMFORT PLUS** to zestaw KOMFORT poszerzony o rozdzielacz strefowy DIM A-BT ErP. Zastosowanie rozdzielacza pozwala na rozdzielenie instalacji c.o. na dwie niezależnie sterowane strefy grzewcze o różnej temperaturze: grzejnikową i podłogową.

Kod i nazwa zestawu	Kocioł	Zasobnik z sondą	Sterownik	Rozdzielacz strefowy	Cena netto PLN	VAT %	Cena brutto PLN	GR
3.025638/KP160 Zestaw TT 12 Komfort Plus 160	Victrix 12 X TT 2 ERP	UBS160V2	CAR V2 z sondą	DIM A-BT ErP	18 920,00	23	**23 271,60**	A

ZESTAWY Z KOTŁEM JEDNOFUNKCYJNYM

VICTRIX X TT 20

GWARANCJA 2+3 GWARANCJA

Zestaw **TT 20 STANDARD** z kondensacyjnym kotłem jednofunkcyjnym **Victrix 20 X TT 2 ErP** i zasobnikiem c.w.u. ze stali emaliowanej (w zależności od potrzeb o pojemności 100, 125 lub 160 l).

Kod i nazwa zestawu	Kocioł	Zasobnik z sondą	Cena netto PLN	VAT %	Cena brutto PLN	GR
3.025640/S100 Zestaw TT 20 Standard 100	Victrix 20 X TT 2 ERP	UBS100V2	10 370,00	23	**12 755,10**	A
3.025640/S125 Zestaw TT 20 Standard 125		UBS125VV2	10 710,00	23	**13 173,30**	
3.025640/S160 Zestaw TT 20 Standard 160		UBS160V2	10 990,00	23	**13 517,70**	

Zestaw **TT 20 KOMFORT** to zestaw STANDARD rozszerzony o sterownik CAR V2 z sondą temperatury zewnętrznej, który umożliwia zarządzanie parametrami pracy pogodowej kotła i ustawienie tygodniowego programu pracy dla c.o. oraz c.w.u.

Kod i nazwa zestawu	Kocioł	Zasobnik z sondą	Sterownik	Cena netto PLN	VAT %	Cena brutto PLN	GR
3.025640/K100 Zestaw TT 20 Komfort 100	Victrix 20 X TT 2 ERP	UBS100V2	CAR V2 z sondą	11 170,00	23	**13 739,10**	A
3.025640/K125 Zestaw TT 20 Komfort 125		UBS125VV2		11 500,00	23	**14 145,00**	
3.025640/K160 Zestaw TT 20 Komfort 160		UBS160V2		11 790,00	23	**14 501,70**	

Zestaw **TT 20 KOMFORT PLUS** to zestaw KOMFORT poszerzony o rozdzielacz strefowy DIM A-BT ErP. Zastosowanie rozdzielacza pozwala na rozdzielenie instalacji c.o. na dwie niezależnie sterowane strefy grzewcze o różnej temperaturze: grzejnikową i podłogową.

Kod i nazwa zestawu	Kocioł	Zasobnik z sondą	Sterownik	Rozdzielacz strefowy	Cena netto PLN	VAT %	Cena brutto PLN	GR
3.025640/KP100 Zestaw TT 20 Komfort Plus 100	Victrix 20 X TT 2 ERP	UBS100V2	CAR V2 z sondą	DIM A-BT ErP	18 160,00	23	**22 336,80**	A
3.025640/KP125 Zestaw TT 20 Komfort Plus 125		UBS125VV2			18 510,00	23	**22 767,30**	
3.025640/KP160 Zestaw TT 20 Komfort Plus 160		UBS160V2			18 800,00	23	**23 124,00**	

ZESTAWY Z KOTŁEM JEDNOFUNKCYJNYM

VICTRIX MAIOR 35 X TT

GWARANCJA 2+3 GWARANCJA

Zestaw **MAIOR TT 35 STANDARD** z kondensacyjnym kotłem jednofunkcyjnym **Victrix Maior 35 X TT 1 ErP** i zasobnikiem c.w.u. ze stali emaliowanej (w zależności od potrzeb o pojemności 125 lub 160 l).

Kod i nazwa zestawu	Kocioł	Zasobnik z sondą	Cena netto PLN	VAT %	Cena brutto PLN	GR
99000033 Zestaw MAIOR TT 35 Standard 125	Victrix Maior 35 X TT 1 ERP	UBS125VV2	12 580,00	23	**15 473,40**	A
99000036 Zestaw MAIOR TT 35 Standard 160		UBS160V2	12 910,00	23	**15 879,30**	

Zestaw **MAIOR TT 35 KOMFORT** to zestaw STANDARD rozszerzony o sterownik CAR V2 z sondą temperatury zewnętrznej, który umożliwia zarządzanie parametrami pracy pogodowej kotła i ustawienie tygodniowego programu pracy dla c.o. oraz c.w.u.

Kod i nazwa zestawu	Kocioł	Zasobnik z sondą	Sterownik	Cena netto PLN	VAT %	Cena brutto PLN	GR
99000034 Zestaw MAIOR TT 35 Komfort 125	Victrix Maior 35 X TT 1 ERP	UBS125VV2	CAR V2 z sondą	13 360,00	23	**16 432,80**	A
99000037 Zestaw MAIOR TT 35 Komfort 160		UBS160V2		13 670,00	23	**16 814,10**	

Zestaw **MAIOR TT 35 KOMFORT PLUS** to zestaw KOMFORT poszerzony o rozdzielacz strefowy DIM A-BT ErP. Zastosowanie rozdzielacza pozwala na rozdzielenie instalacji c.o. na dwie niezależnie sterowane strefy grzewcze o różnej temperaturze: grzejnikową i podłogową.

Kod i nazwa zestawu	Kocioł	Zasobnik z sondą	Sterownik	Rozdzielacz strefowy	Cena netto PLN	VAT %	Cena brutto PLN	GR
99000035 Zestaw MAIOR TT 35 Komfort Plus 125	Victrix Maior 35 X TT 1 ERP	UBS125VV2	CAR V2 z sondą	DIM A-BT ErP	20 440,00	23	**25 141,20**	A
99000038 Zestaw MAIOR TT 35 Komfort Plus 160		UBS160V2			20 770,00	23	**25 547,10**	

ZESTAWY Z KOTŁEM DWUFUNKCYJNYM ORAZ PAKIETEM AKCESORIÓW

VICTRIX TERA / EXA / TT

GWARANCJA 2+3 GWARANCJA

Zestaw **OPTIMUM KOMFORT** z kondensacyjnym kotłem dwufunkcyjnym **Victrix Tera 28 1**, **Victrix EXA 28 1 ErP** lub **Victrix 24 TT 2 ErP** i niezbędnymi akcesoriami to zestaw umożliwiający stworzenie kompletnej domowej kotłowni. Dzięki zastosowaniu zestawu kominowego typu S to najlepsze rozwiązanie dla osób, które chcą zamienić kocioł tradycyjny z otwartą komorą spalania na kocioł kondensacyjny.

W skład zestawu wchodzi sterownik CAR V2 z sondą temperatury zewnętrznej, oprócz funkcji termostatu pokojowego (z programowaniem manualnym, dziennym lub tygodniowym) pełniący również funkcję zewnętrznego pulpitu sterującego i komunikacyjnego kotła. Sonda zewnętrzna pozwala na sterowanie temperaturą instalacji c.o. w zależności od temperatury na zewnątrz budynku.

Kod i nazwa zestawu	Kocioł	Zestaw kominowy	Grupa podłączeniowa	Sterownik	Cena netto PLN	VAT %	Cena brutto PLN	GR
99000007 Zestaw Tera 28 Optimum Komfort	Victrix Tera 28 ERP	Zestaw "S" 60/100 - srebrny	Grupa podł. Victrix 24 TT / EXA	CAR V2 z sondą	8 250,00	23	**10 147,50**	A
3.025778/OK Zestaw EXA 28 Optimum Komfort	Victrix EXA 28 1 ERP				8 850,00	23	**10 885,50**	
3.025639/OK Zestaw TT 24 Optimum Komfort	Victrix 24 TT 2 ERP				9 010,00	23	**11 082,30**	

3

Kotły gazowe o mocy do 35 kW

Firma Immergas, jako jeden z pierwszych producentów, wprowadziła na rynek polski kotły kondensacyjne, które dzięki swym cechom i zastosowanej technologii są niezwykle ekonomicznym i wydajnym rozwiązaniem. Technologia kondensacji - dzięki niskiemu zużyciu gazu - zapewnia znaczne oszczędności w stosunku do tradycyjnych rozwiązań stosowanych w branży grzewczej. Ta linia produktów jest stale rozwijana, by w jak największym stopniu dopasowywać ją do potrzeb użytkowników. W ofercie Immergas dostępna jest zarówno linia kompaktowa, dla użytkowników poszukujących sprawdzonych i niezawodnych rozwiązań, jak również wersje bardziej zaawansowane, z możliwością integrowania kotła z innymi źródłami ciepła, np. pompami ciepła czy systemami solarnymi.

IMMERGAS

SERIA VICTRIX TERA – KOTŁY KONDENSACYJNE WISZĄCE

GWARANCJA 2+3 GWARANCJA

- wymiennik ciepła ze stali nierdzewnej w postaci jednorurowej wężownicy
- sterowanie cyfrowe, zapłon elektroniczny
- wbudowany zawór trójdrożny z napędem (w wersji jednofunkcyjnej - PLUS)
- płynna, elektroniczna modulacja c.o. i c.w.u., autodiagnostyka kotła
- energooszczędna, elektroniczna pompa obiegowa c.o.
- naczynie przeponowe c.o., grupa bezpieczeństwa c.o., sonda na powrocie z instalacji
- możliwość sterowania pogodowego
- możliwość współpracy z rozdzielaczami strefowymi DIM (patrz strona 67)
- możliwość współpracy z aplikacją mobilną DOMINUS
- wymiary kotła: 748 x 440 x 256 mm

VICTRIX TERA 28 1
A A
VICTRIX TERA 32 1
A A
VICTRIX TERA 24 PLUS
A
VICTRIX TERA 35 PLUS 1
A

Kod	Nazwa	Cena netto PLN	VAT %	Cena brutto PLN	GR
3.027370	**VICTRIX TERA 28 1** kocioł dwufunkcyjny przepływowy moc c.o.: 4,3 ÷ 24,1 kW moc c.w.u.: 4,3 ÷ 28,3 kW wydatek c.w.u.: 14,1 l/min przy Δt=30°C Rodzaj gazu: GZ50 GZ41.5	6 904,00	23	**8 491,92**	A
3.027856	Zestaw przezbrojeniowy na propan techniczny	62,00	23	**76,26**	
3.027371	**VICTRIX TERA 32 1** kocioł dwufunkcyjny przepływowy moc c.o.: 4,9 ÷ 28,0 kW moc c.w.u.: 4,9 ÷ 32,0 kW wydatek c.w.u.: 16,5 l/min przy Δt=30°C Rodzaj gazu: GZ50, GZ41.5	7 613,00	23	**9 363,99**	
3.027858	Zestaw przezbrojeniowy na propan techniczny	62,00	23	**76,26**	

3.027373	**VICTRIX TERA 24 PLUS** kocioł jednofunkcyjny moc c.o.: 4,3 ÷ 24,1 kW Rodzaj gazu: GZ50, GZ41.5	6 904,00	23	**8 491,92**	A
3.027856	Zestaw przezbrojeniowy na propan techniczny	62,00	23	**76,26**	
3.030804	**VICTRIX TERA 35 PLUS 1** kocioł jednofunkcyjny moc c.o.: 6,1 ÷ 32,0 kW Rodzaj gazu: GZ50	8 453,00	23	**10 397,19**	
3.031167	Zestaw przezbrojeniowy na propan techniczny	85,00	23	**104,55**	

Zestawy powietrzno-spalinowe do kotłów VICTRIX TERA - patrz strona 86 (seria srebrna) lub 101 (seria zielona).

UWAGA: Kocioł fabrycznie przystosowany na gaz GZ50. Przy zmianie rodzaju gazu wymaga przezbrojenia.

AKCESORIA DODATKOWE DO KOTŁÓW VICTRIX TERA

Kod	Nazwa	Cena netto PLN	VAT %	Cena brutto PLN	GR
3.019264	**GRUPA PODŁĄCZENIOWA (VICTRIX TERA 28/32)**	286,00	23	**351,78**	A
3.024907	**GRUPA PODŁĄCZENIOWA (VICTRIX TERA 24/35 PLUS)**	241,00	23	**296,43**	
3.024609/CT	**ZESTAW DO PODŁĄCZENIA ZASOBNIKA C.W.U. DO KOTŁA JEDNOFUNKCYJNEGO** Do podłączenia dowolnego zasobnika Zawiera sondę temperatury zasobnika	144,00	23	**177,12**	
1.033683 *	**SONDA KONTAKTOWA ZASOBNIKA** do współpracy kotłów jednofunkcyjnych z zasobnikami nie wyposażonymi fabrycznie w sondę temperatury	64,00	23	**78,72**	
3.021452	**SONDA WEJŚCIA C.W.U. DO KOTŁA PRZEPŁYWOWEGO** do współpracy z zasobnikiem solarnym	73,00	23	**89,79**	

3.026374	**POMPKA DO ODPROWADZANIA KONDENSATU**	644,00	23	**792,12**	B
30700500	**FILTR MAGNETYCZNY MG1** z zaworem odcinającym GZ 3/4" i złączem obrotowym GW 3/4"	333,00	23	**409,59**	
RB.29650650	**FILTR MAGNETYCZNY CLEANWATER** z zaworami odcinającymi GW 1"	594,00	23	**730,62**	

* w zasobniku UB 120 INOX sonda jest zainstalowana fabrycznie

Kod	Nazwa	Cena netto PLN	VAT %	Cena brutto PLN	GR
3.021395/S	**COMANDO AMICO REMOTO V2** Programowalny sterownik pogodowy Zakres – od 5 do 30°C co 0,1°C 7-dniowy cykl programowania 3 poziomy temperatur Pełne sterowanie kotłem, diagnostyka Sonda temperatury zewnętrznej (3.014083) w komplecie Klasa VI (+4%)	834,00	23	**1 025,82**	A
3.021623/S	**COMANDO AMICO REMOTO V2 WIRELESS** Bezprzewodowy, programowalny sterownik pogodowy Zakres – od 5 do 30°C co 0,1°C 7-dniowy cykl programowania 3 poziomy temperatur Pełne sterowanie kotłem, diagnostyka Sonda temperatury zewnętrznej (3.014083) w komplecie Klasa VI (+4%)	1 572,00	23	**1 933,56**	
3.014083	**SONDA TEMPERATURY ZEWNĘTRZNEJ** do realizacji sterowania pogodowego	179,00	23	**220,17**	
3.028444	**MODUŁ PRZEKAŹNIKÓW** moduł strefowy do niezależnego sterowania strefami bezpośrednimi (do 4 stref) lub ze zmieszaniem (1 strefa bezpośrednia, 1 strefa ze zmieszaniem) możliwość podłączenia kilku sterowników CAR V2 do kontroli stref	504,00	23	**619,92**	
3.026273	**MODUŁ Wi-Fi DOMINUS** moduł do zarządzania kotłem przez Internet aplikacja w języku polskim do pobrania z Google Play / App Store zawiera sondę temperatury pomieszczenia do montażu w skrzynce elektrotechnicznej (szyna DIN)	2 004,00	23	**2 464,92**	

Kotły serii VICTRIX TERA mogą również współpracować z dowolnym termostatem pokojowym typu TYBOX (strona 77).

IS.0015	**IMMERSOFT 15** Ilość żywicy jonowymiennej 15 l Pojemność jonowymienna 43 m³×°dH Przepływ nominalny 1560 l/h Wymiary: 270 × 480 × 602 mm	3 455,00	23	**4 249,65**	B
IS.0020	**IMMERSOFT 20** Ilość żywicy jonowymiennej 20 l Pojemność jonowymienna 60 m³×°dH Przepływ nominalny 1680 l/h Wymiary: 270 × 480 × 804 mm	3 889,00	23	**4 783,47**	

Akcesoria do zmiękczaczy IMMERSOFT - strona 83

SERIA VICTRIX OMNIA – KOTŁY KONDENSACYJNE WISZĄCE

GWARANCJA 2+3 GWARANCJA

- wymiennik ciepła w postaci jednorurowej wężownicy ze stali nierdzewnej
- **podłączenia wg standardu DIN - idealny dla rynku wymian**
- kompaktowe wymiary kotła: 738 x 400 x 247 mm - jeden z najmniejszych kotłów na rynku
- elektroniczny zawór gazu
- płynna, elektroniczna modulacja c.o. i c.w.u. autodiagnostyka kotła
- naczynie przeponowe c.o., grupa bezpieczeństwa c.o.
- możliwość sterowania pogodowego (opcja)
- możliwość współpracy z rozdzielaczami strefowymi DIM (patrz strona 71)
- możliwość zdalnego sterowania przy pomocy aplikacji DOMINUS

VICTRIX OMNIA

A | A

Kod	Nazwa	Cena netto PLN	VAT %	Cena brutto PLN	GR
3.028358	**VICTRIX OMNIA** kocioł dwufunkcyjny przepływowy moc c.o.: 4,1 ÷ 20,2 kW moc c.w.u.: 4,1 ÷ 25,0 kW wydatek c.w.u.: 11,9 l/min przy Δt=30°C rodzaj gazu: GZ50, GZ41.5,GZ35, propan techniczny	6 174,00	23	**7 594,02**	A

Zestawy powietrzno-spalinowe do kotłów VICTRIX OMNIA - patrz strona 90 (seria srebrna) lub 106 (seria zielona).

UWAGA: Kocioł fabrycznie przystosowany na gaz GZ50. Przy zmianie rodzaju gazu **nie** wymaga przezbrojenia – zmiana parametru w automatyce kotła.

AKCESORIA DODATKOWE DO KOTŁÓW VICTRIX OMNIA

Kod	Nazwa	Cena netto PLN	VAT %	Cena brutto PLN	GR
3.015229	**GRUPA PODŁĄCZENIOWA** dla nowych instalacji	236,00	23	**290,28**	A
3.029467	**GRUPA PODŁĄCZENIOWA VA** do modernizacji instalacji c.o. zasilanych przez inne kotły	315,00	23	**387,45**	
3.028209	**GRUPA PODŁĄCZENIOWA** do wymiany za obecne kotły Immergas	357,00	23	**439,11**	
3.011667	**UNIWERSALNY ZESTAW PRZYŁĄCZY ELASTYCZNYCH**	423,00	23	**520,29**	
3.028656	**ZESTAW POKRYWY DOLNEJ** element maskujący przyłącza montowany do dolnej części kotła oraz do ściany wysokość: 250 mm	378,00	23	**464,94**	

3.021395/S	**COMANDO AMICO REMOTO V2** Programowalny sterownik pogodowy Zakres – od 5 do 30°C co 0,1°C 7-dniowy cykl programowania 3 poziomy temperatur Pełne sterowanie kotłem, diagnostyka Sonda temperatury zewnętrznej (3.014083) w komplecie Klasa VI (+4%)	834,00	23	**1 025,82**	A
3.021623/S	**COMANDO AMICO REMOTO V2 WIRELESS** Bezprzewodowy, programowalny sterownik pogodowy Zakres – od 5 do 30°C co 0,1°C 7-dniowy cykl programowania 3 poziomy temperatur Pełne sterowanie kotłem, diagnostyka Sonda temperatury zewnętrznej (3.014083) w komplecie Klasa VI (+4%)	1 572,00	23	**1 933,56**	
3.014083	**SONDA TEMPERATURY ZEWNĘTRZNEJ** do realizacji sterowania pogodowego	179,00	23	**220,17**	
3.028444	**MODUŁ PRZEKAŹNIKÓW** moduł strefowy do niezależnego sterowania strefami bezpośrednimi (do 4 stref) lub ze zmieszaniem (1 strefa bezpośrednia, 1 strefa ze zmieszaniem) możliwość podłączenia kilku sterowników CAR V2 do kontroli stref	504,00	23	**619,92**	
3.026273	**MODUŁ Wi-Fi DOMINUS** moduł do zarządzania kotłem przez Internet aplikacja w języku polskim do pobrania z Google Play / App Store zawiera sondę temperatury pomieszczenia do montażu w skrzynce elektrotechnicznej (szyna DIN)	2 004,00	23	**2 464,92**	
3.019229	**TERMOSTAT BEZPIECZEŃSTWA** odcinający zasilanie kotła	155,00	23	**190,65**	

Kotły serii VICTRIX OMNIA mogą również współpracować z dowolnym termostatem pokojowym typu TYBOX (strona 73).

Kod	Nazwa	Cena netto PLN	VAT %	Cena brutto PLN	GR
3.026374	**POMPKA DO ODPROWADZANIA KONDENSATU**	644,00	23	**792,12**	B
30700500	**FILTR MAGNETYCZNY MG1** z zaworem odcinającym GZ 3/4" i złączem obrotowym GW 3/4"	333,00	23	**409,59**	
RB.29650650	**FILTR MAGNETYCZNY CLEANWATER** z zaworami odcinającymi GW 1"	594,00	23	**730,62**	

IS.0015	**IMMERSOFT 15** Ilość żywicy jonowymiennej 15 l Pojemność jonowymienna 43 m^3×°dH Przepływ nominalny 1560 l/h Wymiary: 270 × 480 × 602 mm	3 455,00	23	**4 249,65**	B
IS.0020	**IMMERSOFT 20** Ilość żywicy jonowymiennej 20 l Pojemność jonowymienna 60 m^3×°dH Przepływ nominalny 1680 l/h Wymiary: 270 × 480 × 804 mm	3 889,00	23	**4 783,47**	
Akcesoria do zmiękczaczy IMMERSOFT - strona 83					

SERIA VICTRIX EXA ERP – KOTŁY KONDENSACYJNE WISZĄCE

GWARANCJA 2+3 GWARANCJA

- wymiennik ciepła ze stali nierdzewnej, palnik PRE-MIX
- sterowanie cyfrowe, zapłon elektroniczny
- wbudowany zawór trójdrożny z napędem (w wersji X)
- płynna, elektroniczna modulacja c.o. i c.w.u., autodiagnostyka kotła
- energooszczędna, elektroniczna pompa obiegowa c.o.
- naczynie przeponowe c.o., grupa bezpieczeństwa c.o., sonda na powrocie z instalacji
- możliwość sterowania pogodowego
- możliwość współpracy z rozdzielaczami strefowymi DIM (patrz strona 71)
- możliwość zdalnego sterowania przy pomocy aplikacji DOMINUS
- wymiary kotła: 763 × 440 × 303 mm

VICTRIX EXA 28 1 ErP
A A

VICTRIX EXA 24 X 1 ErP
A

Kod	Nazwa	Cena netto PLN	VAT %	Cena brutto PLN	GR
3.025778	**VICTRIX EXA 28 1 ERP** kocioł dwufunkcyjny przepływowy moc c.o.: 5,5 ÷ 23,7 kW moc c.w.u.: 5,5 ÷ 27,7 kW wydatek c.w.u.: 13,4 l/min przy Δt=30°C Rodzaj gazu: GZ50, GZ41.5	7 455,00	23	**9 169,65**	A
3.020009	Zestaw przezbrojeniowy na propan techniczny	62,00	23	**76,26**	
3.025780	**VICTRIX EXA 24 X 1 ErP** kocioł jednofunkcyjny moc c.o.: 5,5 ÷ 23,7 kW Rodzaj gazu: GZ50, GZ41.5	7 455,00	23	**9 169,65**	A
3.020009	Zestaw przezbrojeniowy na propan techniczny	62,00	23	**76,26**	

Zestawy powietrzno-spalinowe do kotłów VICTRIX EXA - patrz strona 86 (seria srebrna) lub 101 (seria zielona).

UWAGA: Kocioł fabrycznie przystosowany na gaz GZ50. Przy zmianie rodzaju gazu wymaga przezbrojenia.

AKCESORIA DODATKOWE DO KOTŁÓW VICTRIX EXA ERP

Kod	Nazwa	Cena netto PLN	VAT %	Cena brutto PLN	GR
3.019264	**GRUPA PODŁĄCZENIOWA (VICTRIX EXA 28/32)**	286,00	23	**351,78**	A
3.024907	**GRUPA PODŁĄCZENIOWA (VICTRIX EXA 24 X)**	241,00	23	**296,43**	
3.024609/CT	**ZESTAW DO PODŁĄCZENIA ZASOBNIKA C.W.U. DO KOTŁA JEDNOFUNKCYJNEGO** Do podłączenia dowolnego zasobnika Zawiera sondę temperatury zasobnika	144,00	23	**177,12**	
1.033683 *	**SONDA KONTAKTOWA ZASOBNIKA** do współpracy kotłów jednofunkcyjnych z zasobnikami nie wyposażonymi fabrycznie w sondę temperatury	64,00	23	**78,72**	
3.021452	**SONDA WEJŚCIA C.W.U. DO KOTŁA PRZEPŁYWOWEGO** do współpracy z zasobnikiem solarnym	73,00	23	**89,79**	

* w zasobniku UB 120 INOX sonda jest zainstalowana fabrycznie

3.026374	**POMPKA DO ODPROWADZANIA KONDENSATU**	644,00	23	**792,12**	B
30700500	**FILTR MAGNETYCZNY MG1** z zaworem odcinającym GZ 3/4" i złączem obrotowym GW 3/4"	333,00	23	**409,59**	
RB.29650650	**FILTR MAGNETYCZNY CLEANWATER** z zaworami odcinającymi GW 1"	594,00	23	**730,62**	

Kod	Nazwa	Cena netto PLN	VAT %	Cena brutto PLN	GR
3.021395/S	**COMANDO AMICO REMOTO V2** Programowalny sterownik pogodowy Zakres – od 5 do 30°C co 0,1°C 7-dniowy cykl programowania 3 poziomy temperatur Pełne sterowanie kotłem, diagnostyka Sonda temperatury zewnętrznej (3.014083) w komplecie Klasa VI (+4%)	834,00	23	**1 025,82**	A
3.021623/S	**COMANDO AMICO REMOTO V2 WIRELESS** Bezprzewodowy, programowalny sterownik pogodowy Zakres – od 5 do 30°C co 0,1°C 7-dniowy cykl programowania 3 poziomy temperatur Pełne sterowanie kotłem, diagnostyka Sonda temperatury zewnętrznej (3.014083) w komplecie Klasa VI (+4%)	1 572,00	23	**1 933,56**	
3.014083	**SONDA TEMPERATURY ZEWNĘTRZNEJ** do realizacji sterowania pogodowego	179,00	23	**220,17**	
3.015350	**PŁYTKA PRZEKAŹNIKOWA** Montowana wewnątrz kotła, do obsługi funkcji dodatkowych (sterowanie zewnętrznym zaworem gazu, sygnalizacją alarmu, dodatkową strefą c.o.)	300,00	23	**369,00**	
3.028444	**MODUŁ PRZEKAŹNIKÓW** moduł strefowy do niezależnego sterowania strefami bezpośrednimi (do 4 stref) lub ze zmieszaniem (1 strefa bezpośrednia, 1 strefa ze zmieszaniem) możliwość podłączenia kilku strerwników CAR V2 do kontroli stref	504,00	23	**619,92**	
3.026273	**MODUŁ Wi-Fi DOMINUS** moduł do zarządzania kotłem przez Internet aplikacja w języku polskim do pobrania z Google Play / App Store zawiera sondę temperatury pomieszczenia do montażu w skrzynce elektrotechnicznej (szyna DIN)	2 004,00	23	**2 464,92**	

Kotły serii VICTRIX EXA mogą również współpracować z dowolnym termostatem pokojowym typu TYBOX (strona 77).

IS.0015	**IMMERSOFT 15** Ilość żywicy jonowymiennej 15 l Pojemność jonowymienna 43 m³×°dH Przepływ nominalny 1560 l/h Wymiary: 270 × 480 × 602 mm	3 455,00	23	**4 249,65**	B
IS.0020	**IMMERSOFT 20** Ilość żywicy jonowymiennej 20 l Pojemność jonowymienna 60 m³×°dH Przepływ nominalny 1680 l/h Wymiary: 270 × 480 × 804 mm	3 889,00	23	**4 783,47**	

Akcesoria do zmiękczaczy IMMERSOFT - strona 83

SERIA VICTRIX TT ERP – KOTŁY KONDENSACYJNE WISZĄCE

GWARANCJA 2+3 GWARANCJA

- wymiennik ciepła AlSi (aluminiowo-krzemowy)
- sterowanie cyfrowe, zapłon elektroniczny, elektroniczny zawór gazu
- wbudowany zawór trójdrożny z napędem (w wersji X)
- energooszczędna, elektroniczna pompa obiegowa c.o.
- płynna modulacja c.o. i c.w.u., autodiagnostyka kotła
- naczynie przeponowe c.o., grupa bezpieczeństwa c.o.
- możliwość współpracy z rozdzielaczami strefowymi DIM (patrz strona 71)
- możliwość sterowania pogodowego (opcja)
- możliwość zdalnego sterowania przy pomocy aplikacji DOMINUS
- przystosowany do zasilania wodą użytkową wstępnie podgrzaną w zasobniku solarnym
- wymiary kotła: 748 x 440 x 276 mm

VICTRIX 24 TT 2 ErP
A A

VICTRIX 12 X TT 2 ErP
A

VICTRIX 20 X TT 2 ErP
A

Kod	Nazwa	Cena netto PLN	VAT %	Cena brutto PLN	GR
3.025639	**VICTRIX 24 TT 2 ErP** kocioł dwufunkcyjny przepływowy moc c.o.: 3,0 ÷ 20,6 kW moc c.w.u.: 3,0 ÷ 23,6 kW wydatek c.w.u.: 12,1 l/min przy Δt=30°C Rodzaj gazu: GZ-50, GZ-41.5, GZ-35, propan techniczny	7 550,00	23	**9 286,50**	A
3.025638	**VICTRIX 12 X TT 2 ErP** kocioł jednofunkcyjny moc c.o.: 1,9 ÷ 12,0 kW Rodzaj gazu: GZ-50, GZ-41.5, GZ-35, propan techniczny	7 550,00	23	**9 286,50**	A
3.025640	**VICTRIX 20 X TT 2 ErP** kocioł jednofunkcyjny moc c.o.: 3,0 ÷ 20,6 kW Rodzaj gazu: GZ-50, GZ-41.5, GZ-35, propan techniczny	7 550,00	23	**9 286,50**	

Zestawy powietrzno-spalinowe do kotłów VICTRIX TT 2 ERP - patrz strona 71 (seria srebrna) lub 101 (seria zielona).

UWAGA: Kocioł fabrycznie przystosowany na gaz GZ50. Przy zmianie rodzaju gazu **nie** wymaga przezbrojenia – zmiana parametru w automatyce kotła.

AKCESORIA DODATKOWE DO KOTŁÓW VICTRIX TT ERP

Kod	Nazwa	Cena netto PLN	VAT %	Cena brutto PLN	GR
3.019264	**GRUPA PODŁĄCZENIOWA (VICTRIX TT 24)**	286,00	23	**351,78**	A
3.024907	**GRUPA PODŁĄCZENIOWA (VICTRIX TT 12/24 X)**	241,00	23	**296,43**	
3.024609/CT	**ZESTAW DO PODŁĄCZENIA ZASOBNIKA C.W.U. DO KOTŁA JEDNOFUNKCYJNEGO** Do podłączenia dowolnego zasobnika Zawiera sondę temperatury zasobnika	144,00	23	**177,12**	
1.033683 *	**SONDA KONTAKTOWA ZASOBNIKA** do współpracy kotłów jednofunkcyjnych z zasobnikami nie wyposażonymi fabrycznie w sondę temperatury	64,00	23	**78,72**	
3.021452	**SONDA WEJŚCIA C.W.U. DO KOTŁA PRZEPŁYWOWEGO** Do współpracy z zasobnikiem solarnym	73,00	23	**89,79**	

3.026374	**POMPKA DO ODPROWADZANIA KONDENSATU**	644,00	23	**792,12**	B
30700500	**FILTR MAGNETYCZNY MG1** z zaworem odcinającym GZ 3/4" i złączem obrotowym GW 3/4"	333,00	23	**409,59**	
RB.29650650	**FILTR MAGNETYCZNY CLEANWATER** z zaworami odcinającymi GW 1"	594,00	23	**730,62**	

* w zasobniku UB 120 INOX sonda jest zainstalowana fabrycznie

Kod	Nazwa	Cena netto PLN	VAT %	Cena brutto PLN	GR
3.021395/S	**COMANDO AMICO REMOTO V2** Programowalny sterownik pogodowy Zakres – od 5 do 30°C co 0,1°C 7-dniowy cykl programowania 3 poziomy temperatur Pełne sterowanie kotłem, diagnostyka Sonda temperatury zewnętrznej (3.014083) w komplecie Klasa VI (+4%)	834,00	23	**1 025,82**	A
3.021623/S	**COMANDO AMICO REMOTO V2 WIRELESS** Bezprzewodowy, programowalny sterownik pogodowy Zakres – od 5 do 30°C co 0,1°C 7-dniowy cykl programowania 3 poziomy temperatur Pełne sterowanie kotłem, diagnostyka Sonda temperatury zewnętrznej (3.014083) w komplecie Klasa VI (+4%)	1 572,00	23	**1 933,56**	
3.014083	**SONDA TEMPERATURY ZEWNĘTRZNEJ** do realizacji sterowania pogodowego	179,00	23	**220,17**	
3.015350	**PŁYTKA PRZEKAŹNIKOWA** Montowana wewnątrz kotła, do obsługi funkcji dodatkowych (sterowanie zewnętrznym zaworem gazu, sygnalizacją alarmu, dodatkową strefą c.o.)	300,00	23	**369,00**	
3.028444	**MODUŁ PRZEKAŹNIKÓW** moduł strefowy do niezależnego sterowania strefami bezpośrednimi (do 4 stref) lub ze zmieszaniem (1 strefa bezpośrednia, 1 strefa ze zmieszaniem) możliwość podłączenia kilku sterowników CAR V2 do kontroli stref	504,00	23	**619,92**	
3.026273	**MODUŁ Wi-Fi DOMINUS** moduł do zarządzania kotłem przez Internet aplikacja w języku polskim do pobrania z Google Play / App Store zawiera sondę temperatury pomieszczenia do montażu w skrzynce elektrotechnicznej (szyna DIN)	2 004,00	23	**2 464,92**	

Kotły serii VICTRIX TT mogą również współpracować z dowolnym termostatem pokojowym typu TYBOX (strona 77).

IS.0015	**IMMERSOFT 15** Ilość żywicy jonowymiennej 15 l Pojemność jonowymienna 43 m³×°dH Przepływ nominalny 1560 l/h Wymiary: 270 × 480 × 602 mm	3 455,00	23	**4 249,65**	B
IS.0020	**IMMERSOFT 20** Ilość żywicy jonowymiennej 20 l Pojemność jonowymienna 60 m³×°dH Przepływ nominalny 1680 l/h Wymiary: 270 × 480 × 804 mm	3 889,00	23	**4 783,47**	

Akcesoria do zmiękczaczy IMMERSOFT - strona 83

SERIA VICTRIX MAIOR TT ERP – KOTŁY KONDENSACYJNE WISZĄCE

GWARANCJA 2+3 GWARANCJA

- wymiennik ciepła AlSi (aluminiowo-krzemowy)
- sterowanie cyfrowe, zapłon elektroniczny, elektroniczny zawór gazu
- wbudowany zawór trójdrożny z napędem (w wersji X)
- funkcja „Boost" – szybki start kotła przy pracy na c.w.u. (kotły dwufunkcyjne)
- energooszczędna, elektroniczna pompa obiegowa c.o.
- płynna modulacja c.o. i c.w.u., autodiagnostyka kotła
- naczynie przeponowe c.o., grupa bezpieczeństwa c.o.
- możliwość współpracy z rozdzielaczami strefowymi DIM (patrz strona 71)
- możliwość sterowania pogodowego (opcja)
- przystosowany do zasilania wodą użytkową wstępnie podgrzaną w zasobniku solarnym
- grupa podłączeniowa w standardzie
- możliwość zdalnego sterowania przy pomocy aplikacji DOMINUS
- wymiary kotła: 748 x 440 x 276 mm

VICTRIX MAIOR 35 TT 1 ErP
A | XXL A

VICTRIX MAIOR 35 X TT 1 ErP
A

Kod	Nazwa	Cena netto PLN	VAT %	Cena brutto PLN	GR
3.024883	**VICTRIX MAIOR 35 TT 1 ErP** kocioł dwufunkcyjny przepływowy moc c.o.: 3,5÷34,2 kW moc c.w.u.: 3,5÷34,2 kW wydatek c.w.u.: 16,3 l/min przy Δt=30°C Rodzaj gazu: GZ-50, GZ-41.5, GZ-35, propan techniczny	9 366,00	23	**11 520,18**	A
3.024884	**VICTRIX MAIOR 35 X TT 1 ErP** kocioł jednofunkcyjny moc c.o.: 3,5÷34,2 kW Rodzaj gazu: GZ-50, GZ-41.5, GZ-35, propan techniczny	9 366,00	23	**11 520,18**	A

Zestawy powietrzno-spalinowe do kotłów VICTRIX MAIOR TT - patrz strona 90 (seria srebrna) lub 106 (seria zielona).

UWAGA: Kocioł fabrycznie przystosowany na gaz GZ50. Przy zmianie rodzaju gazu **nie** wymaga przezbrojenia – zmiana parametru w automatyce kotła.

AKCESORIA DODATKOWE DO KOTŁÓW VICTRIX MAIOR TT ERP

Kod	Nazwa	Cena netto PLN	VAT %	Cena brutto PLN	GR
3.024609/CT	**ZESTAW DO PODŁĄCZENIA ZASOBNIKA C.W.U. DO KOTŁA JEDNOFUNKCYJNEGO** Do podłączenia dowolnego zasobnika Zawiera sondę temperatury zasobnika	144,00	23	**177,12**	A
1.033683 *	**SONDA KONTAKTOWA ZASOBNIKA** do współpracy kotłów jednofunkcyjnych z zasobnikami nie wyposażonymi fabrycznie w sondę temperatury	64,00	23	**78,72**	
3.021452	**SONDA WEJŚCIA C.W.U. DO KOTŁA PRZEPŁYWOWEGO VICTRIX TT** Do współpracy z zasobnikiem solarnym	73,00	23	**89,79**	

3.026374	**POMPKA DO ODPROWADZANIA KONDENSATU**	644,00	23	**792,12**	B
30700500	**FILTR MAGNETYCZNY MG1** z zaworem odcinającym GZ 3/4" i złączem obrotowym GW 3/4"	333,00	23	**409,59**	
RB.29650650	**FILTR MAGNETYCZNY CLEANWATER** z zaworami odcinającymi GW 1"	594,00	23	**730,62**	

* w zasobniku UB 120 INOX sonda jest zainstalowana fabrycznie

Kod	Nazwa	Cena netto PLN	VAT %	Cena brutto PLN	GR
3.021395/S	**COMANDO AMICO REMOTO V2** Programowalny sterownik pogodowy Zakres – od 5 do 30°C co 0,1°C 7-dniowy cykl programowania 3 poziomy temperatur Pełne sterowanie kotłem, diagnostyka Sonda temperatury zewnętrznej (3.014083) w komplecie Klasa VI (+4%)	834,00	23	**1 025,82**	A
3.021623/S	**COMANDO AMICO REMOTO V2 WIRELESS** Bezprzewodowy, programowalny sterownik pogodowy Zakres – od 5 do 30°C co 0,1°C 7-dniowy cykl programowania 3 poziomy temperatur Pełne sterowanie kotłem, diagnostyka Sonda temperatury zewnętrznej (3.014083) w komplecie Klasa VI (+4%)	1 572,00	23	**1 933,56**	
3.014083	**SONDA TEMPERATURY ZEWNĘTRZNEJ** do realizacji sterowania pogodowego	179,00	23	**220,17**	
3.015350	**PŁYTKA PRZEKAŹNIKOWA** Montowana wewnątrz kotła, do obsługi funkcji dodatkowych (sterowanie zewnętrznym zaworem gazu, sygnalizacją alarmu, dodatkową strefą c.o.)	300,00	23	**369,00**	
3.028444	**MODUŁ PRZEKAŹNIKÓW** moduł strefowy do niezależnego sterowania strefami bezpośrednimi (do 4 stref) lub ze zmieszaniem (1 strefa bezpośrednia, 1 strefa ze zmieszaniem) możliwość podłączenia kilku sterowników CAR V2 do kontroli stref	504,00	23	**619,92**	
3.026273	**MODUŁ Wi-Fi DOMINUS** moduł do zarządzania kotłem przez Internet aplikacja w języku polskim do pobrania z Google Play / App Store zawiera sondę temperatury pomieszczenia do montażu w skrzynce elektrotechnicznej (szyna DIN)	2 004,00	23	**2 464,92**	

Kotły serii VICTRIX MAIOR TT mogą również współpracować z dowolnym termostatem pokojowym typu TYBOX (strona 77).

IS.0015	**IMMERSOFT 15** Ilość żywicy jonowymiennej 15 l Pojemność jonowymienna 43 m³×°dH Przepływ nominalny 1560 l/h Wymiary: 270 × 480 × 602 mm	3 455,00	23	**4 249,65**	B
IS.0020	**IMMERSOFT 20** Ilość żywicy jonowymiennej 20 l Pojemność jonowymienna 60 m³×°dH Przepływ nominalny 1680 l/h Wymiary: 270 × 480 × 804 mm	3 889,00	23	**4 783,47**	

Akcesoria do zmiękczaczy IMMERSOFT - strona 83

SERIA VICTRIX ZEUS 25 - KOTŁY KONDENSACYJNE WISZĄCE Z WBUDOWANYM ZASOBNIKIEM C.W.U

GWARANCJA 2+3 GWARANCJA

- produkcja c.w.u.: wbudowany zasobnik c.w.u. ze stali nierdzewnej INOX o pojemności 45 litrów
- wymiennik ciepła w postaci jednorurowej wężownicy ze stali nierdzewnej
- elektroniczny zawór gazu
- naczynie przeponowe c.w.u. 2 l w standardzie
- płynna modulacja c.o. i c.w.u., autodiagnostyka kotła
- energooszczędna, elektroniczna pompa obiegowa c.o.
- naczynie przeponowe c.o., grupa bezpieczeństwa c.o., grupa bezpieczeństwa zasobnika
- grupa podłączeniowa w standardzie
- możliwość współpracy z rozdzielaczami strefowymi DIM (patrz strona 67)
- możliwość sterowania pogodowego (opcja)
- możliwość zdalnego sterowania przy pomocy aplikacji DOMINUS
- wymiary kotła: 900 x 580 x 410 mm

VICTRIX ZEUS 25

A A

Kod	Nazwa	Cena netto PLN	VAT %	Cena brutto PLN	GR
3.028381	**VICTRIX ZEUS 25** kocioł dwufunkcyjny z zasobnikiem c.w.u. moc c.o.: 3,5÷20,0 kW moc c.w.u.: 3,5÷25,0 kW wydatek c.w.u.: 12,0 l/min przy Δt=30°C rodzaj gazu: GZ50, GZ35, GZ41.5, propan techniczny	11 445,00	23	**14 077,35**	A

Zestawy powietrzno-spalinowe do kotłów VICTRIX ZEUS 25 - patrz strona 90 (seria srebrna) lub 106 (seria zielona).

UWAGA: Kocioł fabrycznie przystosowany na gaz GZ50. Przy zmianie rodzaju gazu **nie** wymaga przezbrojenia – zmiana parametru w automatyce kotła.

AKCESORIA DODATKOWE DO KOTŁÓW VICTRIX ZEUS 25

Kod	Nazwa	Cena netto PLN	VAT %	Cena brutto PLN	GR
3.012944	**ZESTAW PRZYŁĄCZENIOWY RECYRKULACJI C.W.U.**	251,00	23	**308,73**	A
3.015380	**ZESTAW PRZYŁĄCZENIOWY RECYRKULACJI C.W.U.** z pompą cyrkulacyjną (do zamontowania wewnątrz kotła)	1 254,00	23	**1 542,42**	

3.021395/S	**COMANDO AMICO REMOTO V2** Programowalny sterownik pogodowy Zakres – od 5 do 30°C co 0,1°C 7-dniowy cykl programowania 3 poziomy temperatur Pełne sterowanie kotłem, diagnostyka Sonda temperatury zewnętrznej (3.014083) w komplecie Klasa VI (+4%)	834,00	23	**1 025,82**	A
3.021623/S	**COMANDO AMICO REMOTO V2 WIRELESS** Bezprzewodowy, programowalny sterownik pogodowy Zakres – od 5 do 30°C co 0,1°C 7-dniowy cykl programowania 3 poziomy temperatur Pełne sterowanie kotłem, diagnostyka Sonda temperatury zewnętrznej (3.014083) w komplecie Klasa VI (+4%)	1 572,00	23	**1 933,56**	
3.014083	**SONDA TEMPERATURY ZEWNĘTRZNEJ** do realizacji sterowania pogodowego	179,00	23	**220,17**	
3.015350	**PŁYTKA PRZEKAŹNIKOWA** Montowana wewnątrz kotła, do obsługi funkcji dodatkowych (sterowanie zewnętrznym zaworem gazu, sygnalizacją alarmu, dodatkową strefą c.o.)	504,00	23	**619,92**	
3.028444	**MODUŁ PRZEKAŹNIKÓW** moduł strefowy do niezależnego sterowania strefami bezpośrednimi (do 4 stref) lub ze zmieszaniem (1 strefa bezpośrednia, 1 strefa ze zmieszaniem) możliwość podłączenia kilku sterowników CAR V2 do kontroli stref	504,00	23	**619,92**	
3.026273	**MODUŁ Wi-Fi DOMINUS** moduł do zarządzania kotłem przez Internet aplikacja w języku polskim do pobrania z Google Play / App Store zawiera sondę temperatury pomieszczenia do montażu w skrzynce elektrotechnicznej (szyna DIN)	2 004,00	23	**2 464,92**	
3.019229	**TERMOSTAT BEZPIECZEŃSTWA** odcinający zasilanie kotła	155,00	23	**190,65**	

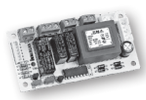

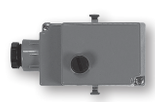

Kotły serii VICTRIX ZEUS 25 mogą również współpracować z dowolnym termostatem pokojowym typu TYBOX (strona 77).

Kod	Nazwa	Cena netto PLN	VAT %	Cena brutto PLN	GR
3.026374	**POMPKA DO ODPROWADZANIA KONDENSATU**	644,00	23	**792,12**	B
30700500	**FILTR MAGNETYCZNY MG1** z zaworem odcinającym GZ 3/4" i złączem obrotowym GW 3/4"	333,00	23	**409,59**	
RB.29650650	**FILTR MAGNETYCZNY CLEANWATER** z zaworami odcinającymi GW 1"	594,00	23	**730,62**	

IS.0015	**IMMERSOFT 15** Ilość żywicy jonowymiennej 15 l Pojemność jonowymienna 43 m³×°dH Przepływ nominalny 1560 l/h Wymiary: 270 × 480 × 602 mm	3 455,00	23	**4 249,65**	B
IS.0020	**IMMERSOFT 20** Ilość żywicy jonowymiennej 20 l Pojemność jonowymienna 60 m³×°dH Przepływ nominalny 1680 l/h Wymiary: 270 × 480 × 804 mm	3 889,00	23	**4 783,47**	
Akcesoria do zmiękczaczy IMMERSOFT - strona 83					

SERIA VICTRIX ZEUS SUPERIOR - KOTŁY KONDENSACYJNE WISZĄCE Z WBUDOWANYM ZASOBNIKIEM C.W.U.

GWARANCJA 2+3 GWARANCJA

- sezonowa wydajność energetyczna c.o. ηs = 94% (pozwala zaklasyfikować kocioł w połączeniu ze sterownikiem CAR V2 i sondą zewnętrzną do klasy A+)
- zakres modulacji mocy od 9% do 100%
- menu w j. polskim
- panel sterowania z dotykowymi przyciskami
- możliwość zarządzania z poziomu panelu kotła 3 strefami grzewczymi z programowaniem tygodniowym (przy zastosowaniu rozdzielacza hydraulicznego DIM oraz opcjonalnych bezprzewodowych sond temp. pokojowej)
- wbudowany zawór klapowy odprowadzenia spalin
- funkcja wygrzewu jastrychu w automatyce kotła
- programowanie funkcji wygrzewu antybakteryjnego zasobnika c.w.u. z poziomu automatyki kotła
- wymiennik ciepła w postaci jednorurowej wężownicy ze stali nierdzewnej
- elektroniczny zawór gazu (nie wymaga zmiany dysz przy zmianie rodzaju gazu)
- 6 klasa NOx
- zasobnik ze stali nierdzewnej o poj. 54 litry ze zwiększoną izolacją (+20%)
- naczynie przeponowe obiegu c.w.u. w standardzie
- ten sam rozstaw podłączeń jak w poprzedniej wersji kotłów Victrix Zeus Superior
- możliwość współpracy z aplikacją mobilną DOMINUS
- możliwość współpracy z zestawami strefowymi DIM (patrz strona 67)
- możliwość współpracy z automatyką pogodową (CAR V2)

VICTRIX ZEUS SUPERIOR 25
A A

VICTRIX ZEUS SUPERIOR 30
A A

VICTRIX ZEUS SUPERIOR 35
A A

Kod	Nazwa	Cena netto PLN	VAT %	Cena brutto PLN	GR
3.032084	**VICTRIX ZEUS SUPERIOR 25** kocioł dwufunkcyjny z zasobnikiem c.w.u. moc c.o.: 2,3÷20,2 kW moc c.w.u.: 2,3÷25,0 kW wydatek c.w.u.:12,4 l/min przy Δt=30°C rodzaj gazu: GZ50, GZ35, GZ41.5, propan techniczny	14 385,00	23	**17 693,55**	A
3.032085	**VICTRIX ZEUS SUPERIOR 30** kocioł dwufunkcyjny z zasobnikiem c.w.u. moc c.o.: 2,8÷28,2 kW moc c.w.u.: 2,8÷30,0 kW wydatek c.w.u.: 15,0 l/min przy Δt=30°C rodzaj gazu: GZ50, GZ35, GZ41.5, propan techniczny	14 753,00	23	**18 146,19**	A
3.032086	**VICTRIX ZEUS SUPERIOR 35** kocioł dwufunkcyjny z zasobnikiem c.w.u. moc c.o.: 2,8÷28,2 kW moc c.w.u.: 2,8÷33,8 kW wydatek c.w.u.: 16,9 l/min przy Δt=30°C rodzaj gazu: GZ50, GZ35, GZ41.5, propan techniczny	14 753,00	23	**18 146,19**	A

Zestawy powietrzno-spalinowe do kotłów VICTRIX ZEUS SUPERIOR - patrz strona 90 (seria srebrna) lub 106 (seria zielona).

UWAGA: Kocioł fabrycznie przystosowany na gaz GZ50. Przy zmianie rodzaju gazu **nie** wymaga przezbrojenia – zmiana parametru w automatyce kotła.

AKCESORIA DODATKOWE DO KOTŁÓW SERII VICTRIX ZEUS SUPERIOR

Kod	Nazwa	Cena netto PLN	VAT %	Cena brutto PLN	GR
3.021395/S	**COMANDO AMICO REMOTO V2** Programowalny sterownik pogodowy Zakres – od 5 do 30°C co 0,1°C 7-dniowy cykl programowania 3 poziomy temperatur Pełne sterowanie kotłem, diagnostyka Sonda temperatury zewnętrznej (3.014083) w komplecie Klasa VI (+4%)	834,00	23	**1 025,82**	A
3.021623/S	**COMANDO AMICO REMOTO V2 WIRELESS** Bezprzewodowy, programowalny sterownik pogodowy Zakres – od 5 do 30°C co 0,1°C 7-dniowy cykl programowania 3 poziomy temperatur Pełne sterowanie kotłem, diagnostyka Sonda temperatury zewnętrznej (3.014083) w komplecie Klasa VI (+4%)	1 572,00	23	**1 933,56**	
Kotły serii VICTRIX ZEUS SUPERIOR mogą również współpracować z dowolnym termostatem pokojowym typu TYBOX (strona 77).					
3.014083	**SONDA TEMPERATURY ZEWNĘTRZNEJ** do realizacji sterowania pogodowego	179,00	23	**220,17**	A
3.015350	**PŁYTKA PRZEKAŹNIKOWA** Montowana wewnątrz kotła, do obsługi funkcji dodatkowych (sterowanie zewnętrznym zaworem gazu, sygnalizacją alarmu, dodatkową strefą c.o.)	300,00	23	**369,00**	
3.026273	**MODUŁ Wi-Fi DOMINUS** moduł do zarządzania kotłem przez Internet aplikacja w języku polskim do pobrania z Google Play / App Store zawiera sondę temperatury pomieszczenia do montażu w skrzynce elektrotechnicznej (szyna DIN)	2 004,00	23	**2 464,92**	
3.019229	**TERMOSTAT BEZPIECZEŃSTWA** odcinający zasilanie kotła	155,00	23	**190,65**	
3.030908	**KONCENTRATOR SYGNAŁU SOND TEMPERTURY** do montażu pod dolną osłoną kotła 1 bezprzewodowa sonda temperatury pokojowej (3.030906) w komplecie	700,00	23	**861,00**	
3.030906	**BEZPRZEWODOWA SONDA TEMPERATURY POKOJOWEJ**	358,00	23	**440,34**	

Kod	Nazwa	Cena netto PLN	VAT %	Cena brutto PLN	GR
3.013498	**ZESTAW PRZYŁĄCZENIOWY RECYRKULACJI C.W.U.**	251,00	23	**308,73**	A
3.015380	**ZESTAW PRZYŁĄCZENIOWY RECYRKULACJI C.W.U.** z pompą cyrkulacyjną (do zamontowania wewnątrz kotła)	1 254,00	23	**1 542,42**	
3.026374	**POMPKA DO ODPROWADZANIA KONDENSATU**	644,00	23	**792,12**	B
30700500	**FILTR MAGNETYCZNY MG1** z zaworem odcinającym GZ 3/4" i złączem obrotowym GW 3/4"	333,00	23	**409,59**	
RB.29650650	**FILTR MAGNETYCZNY CLEANWATER** z zaworami odcinającymi GW 1"	594,00	23	**730,62**	

IS.0015	**IMMERSOFT 15** Ilość żywicy jonowymiennej 15 l Pojemność jonowymienna 43 m^3×°dH Przepływ nominalny 1560 l/h Wymiary: 270 × 480 × 602 mm	3 455,00	23	**4 249,65**	B
IS.0020	**IMMERSOFT 20** Ilość żywicy jonowymiennej 20 l Pojemność jonowymienna 60 m^3×°dH Przepływ nominalny 1680 l/h Wymiary: 270 × 480 × 804 mm	3 889,00	23	**4 783,47**	
Akcesoria do zmiękczaczy IMMERSOFT - strona 83					

SERIA HERCULES CONDENSING 3 ERP - KOTŁY KONDENSACYJNE STOJĄCE Z WBUDOWANYM ZASOBNIKIEM C.W.U.

GWARANCJA 2+3 GWARANCJA

- produkcja c.w.u.: wbudowany zasobnik c.w.u. ze stali nierdzewnej INOX o pojemności 120 litrów z dwiema niezależnymi wężownicami
- wymiennik ciepła ze stali nierdzewnej INOX, palnik PRE-MIX
- sterowanie cyfrowe, zapłon elektroniczny, autodiagnostyka kotła, płynna modulacja c.o. i c.w.u.
- energooszczędne pompy obiegowe c.o.
- naczynie przeponowe c.o., naczynie przeponowe c.w.u., grupa bezpieczeństwa c.o., grupa bezpieczeństwa zasobnika, sprzęgło hydrauliczne
- możliwość sterowania niezależnymi strefami c.o. (w tym do dwóch o niskiej temperaturze czynnika) za pomocą fabrycznych zestawów montowanych wewnątrz kotła (opcja - strona 68)
- wyjście recyrkulacji z zasobnika c.w.u., grupa podłączeniowa
- funkcja wygrzewu antylegionelli, funkcja cyklicznej autodiagnostyki, funkcja automatycznego odpowietrzania instalacji
- możliwość sterowania pogodowego (opcja), możliwość podłączenia kolektora słonecznego (opcja)
- wymiary kotła: 1600 x 600 x 600 mm

HERCULES CONDENSING 26 32 ErP

A A

HERCULES CONDENSING 32 3 ErP / ABT 32 3 ErP

A A

Kod	Nazwa	Cena netto PLN	VAT %	Cena brutto PLN	GR
3.025492	**HERCULES CONDENSING 26 3 ErP** kocioł dwufunkcyjny z zasobnikiem c.w.u. moc c.w.u.: 4,7÷25,8 kW moc c.o.: 4,7÷23,9 kW wydatek c.w.u.: 19,9 l/min przy Δt=30°C rodzaj gazu: GZ50, GZ35, GZ41.5	21 065,00	23	**25 909,95**	A
3.019208	Zestaw przezbrojeniowy na propan techniczny	85,00	23	**104,55**	
3.025493	**HERCULES CONDENSING 32 3 ErP** kocioł dwufunkcyjny z zasobnikiem c.w.u. moc c.o. i c.w.u.: 6,9÷32,0 kW wydatek c.w.u.: 24,3 l/min przy Δt=30°C rodzaj gazu: GZ50, GZ35, GZ41.5	22 605,00	23	**27 804,15**	A
3.025494	**HERCULES CONDENSING ABT 32 3 ErP** kocioł dwufunkcyjny z zasobnikiem c.w.u. wbudowany moduł sterowania strefą ogrzewania podłogowego z pompą obiegową, zaworem mieszającym i centralką elektroniczną moc: 6,9÷32,0 kW wydatek c.w.u.: 24,3 l/min przy Δt=30÷C rodzaj gazu: GZ50, GZ35, GZ41.5	25 069,00	23	**30 834,87**	
1.026997	Zestaw przezbrojeniowy na propan techniczny	283,00	23	**348,09**	

Zestawy powietrzno-spalinowe do kotłów HERCULES CONDENSING ErP - patrz strona 90 (seria srebrna) lub 106 (seria zielona).

UWAGA: Kocioł fabrycznie przystosowany na gaz GZ50. Przy zmianie rodzaju gazu wymaga przezbrojenia.

SERIA HERCULES SOLAR 2 ERP - KOTŁY KONDENSACYJNE STOJĄCE Z WBUDOWANYM ZASOBNIKIEM C.W.U. FABRYCZNIE PRZYSTOSOWANE DO WSPÓŁPRACY Z KOLEKTORAMI SŁONECZNYMI

GWARANCJA 2+3 GWARANCJA

- wbudowana grupa pompowa do obsługi kolektorów słonecznych, naczynie przeponowe do instalacji solarnej, grupa bezpieczeństwa instalacji solarnej
- sterowanie zestawem solarnym z poziomu menu kotła
- produkcja c.w.u.: wbudowany zasobnik c.w.u. ze stali nierdzewnej INOX o pojemności 200 litrów z dwiema wężownicami
- wymiennik ciepła ze stali nierdzewnej INOX, palnik PRE-MIX
- sterowanie cyfrowe, zapłon elektroniczny, autodiagnostyka kotła, płynna modulacja c.o. i c.w.u.
- energooszczędne pompy obiegowe c.o.
- naczynie przeponowe c.o., naczynie przeponowe c.w.u., grupa bezpieczeństwa c.o., grupa bezpieczeństwa zasobnika, sprzęgło hydrauliczne; wyjście recyrkulacji z zasobnika c.w.u., grupa podłączeniowa
- termostatyczny zawór antyoparzeniowy c.w.u.
- funkcja wygrzewu antylegionelli, funkcja cyklicznej autodiagnostyki, funkcja automatycznego odpowietrzania instalacji
- możliwość sterowania niezależnymi strefami c.o. (w tym do dwóch o niskiej temperaturze czynnika) za pomocą fabrycznych zestawów montowanych wewnątrz kotła (opcja - strona 68)
- możliwość sterowania pogodowego (opcja)
- wymiary kotła: 1970 x 600 x 750 mm

HERCULES SOLAR 26 2 ErP

A A

Kod	Nazwa	Cena netto PLN	VAT %	Cena brutto PLN	GR
3.025496	**HERCULES SOLAR 26 2 ERP** kocioł dwufunkcyjny z zasobnikiem c.w.u. moc c.w.u.: 3,0÷26,0 kW moc c.o.: 3,0÷23,6 kW wydatek c.w.u.: 19,9 l/min przy Δt=30°C rodzaj gazu: GZ50, GZ35, GZ41.5	26 235,00	23	**32 269,05**	A
3.019208	Zestaw przezbrojeniowy na propan techniczny	85,00	23	**104,55**	

Zestawy powietrzno-spalinowe do kotłów HERCULES SOLAR ErP - patrz strona 90 (seria srebrna) lub 106 (seria zielona).

UWAGA: Kocioł fabrycznie przystosowany na gaz GZ50. Przy zmianie rodzaju gazu wymaga przezbrojenia.

AKCESORIA DODATKOWE DO KOTŁÓW SERII HERCULES CONDENSING ERP / HERCULES SOLAR ERP

Kod	Nazwa	Cena netto PLN	VAT %	Cena brutto PLN	GR
3.016577/S	**SUPER COMANDO AMICO REMOTO** Programowalny sterownik pogodowy Zakres – od 5 do 30°C co 0,1°C 7-dniowy cykl programowania 3 poziomy temperatur Pełne sterowanie kotłem, diagnostyka Duży podświetlany panel Funkcja stacji meteo Sonda temperatury zewnętrznej (3.014083) w komplecie Klasa VI (+4%)	1 060,00	23	**1 303,80**	A
3.014083	**SONDA TEMPERATURY ZEWNĘTRZNEJ** do realizacji sterowania pogodowego	179,00	23	**220,17**	
3.015350	**PŁYTKA PRZEKAŹNIKOWA** montowana wewnątrz kotła, do obsługi funkcji dodatkowych (sterowanie zewnętrznym zaworem gazu, sygnalizacją alarmu, dodatkową strefą c.o.)	300,00	23	**369,00**	
Zestawy do zamontowania wewnątrz kotła:					
3.025483	**ZESTAW STREFY NISKIEJ TEMPERATURY** Zestaw zawiera: • pompę obiegową • zawór trójdrożny mieszający • centralkę strefową • rurki i podłączenia hydrauliczne	3 232,00	23	**3 975,36**	A
3.025484	**ZESTAW STREFY WYSOKIEJ TEMPERATURY** Zestaw zawiera: • pompę obiegową • centralkę strefową • rurki i podłączenia hydrauliczne	2 234,00	23	**2 747,82**	
3.025485	**ZESTAW DRUGIEJ I TRZECIEJ STREFY WYSOKIEJ TEMPERATURY** Zestaw zawiera: • 2 pompy obiegowe • centralkę strefową • rurki i podłączenia hydrauliczne	3 465,00	23	**4 261,95**	
3.025486	**ZESTAW DRUGIEJ STREFY NISKIEJ TEMPERATURY DO WERSJI ABT** Zestaw zawiera: • pompę obiegową • zawór trójdrożny mieszający • rurki i podłączenia hydrauliczne	2 383,00	23	**2 931,09**	
3.025487	**ZESTAW DRUGIEJ I TRZECIEJ STREFY NISKIEJ TEMPERATURY** Zestaw zawiera: • 2 pompy obiegowe • 2 by-passy automatyczne • 2 zawory trójdrożne mieszające • centralkę strefową • rurki i podłączenia hydrauliczne	5 523,00	23	**6 793,29**	

Kod	Nazwa	Cena netto PLN	VAT %	Cena brutto PLN	GR
3.019998 *	**ZESTAW PODŁĄCZENIOWY PANELI SŁONECZNYCH** do kotłów Hercules Condensing 3 ErP (Hercules Solar 26 - wyposażenie fabryczne)	436,00	23	**536,28**	A
3.020001	**ZESTAW PODŁĄCZENIOWY RECYRKULACJI C.W.U.** (z pompą cyrkulacyjną)	1 254,00	23	**1 542,42**	
3.013794	**ZESTAW ZABEZPIECZAJĄCY** Niezbędny dla układów niskotemperaturowych bez zaworów mieszających	137,00	23	**168,51**	

3.026374	**POMPKA DO ODPROWADZANIA KONDENSATU**	644,00	23	**792,12**	B
30700500	**FILTR MAGNETYCZNY MG1** z zaworem odcinającym GZ 3/4" i złączem obrotowym GW 3/4"	333,00	23	**409,59**	
RB.29650650	**FILTR MAGNETYCZNY CLEANWATER** z zaworami odcinającymi GW 1"	594,00	23	**730,62**	

Zestawy powietrzno-spalinowe do kotłów HERCULES CONDENSING 3 ErP / HERCULES SOLAR ErP - patrz strona 90 (seria srebrna) lub 106 (seria zielona).

Kotły serii HERCULES CONDENSING 3 ErP / HERCULES SOLAR ErP mogą również współpracować z dowolnym termostatem pokojowym typu TYBOX (strona 77).

W przypadku zainstalowania zestawów strefowych należy pomiętać, że każda strefa grzewcza wymaga osobnego termostatu pokojowego. Zamiast jednego z nich można zastosować sterownik Super CAR lub CAR V2.

IS.0015	**IMMERSOFT 15** Ilość żywicy jonowymiennej 15 l Pojemność jonowymienna 43 m³×°dH Przepływ nominalny 1560 l/h Wymiary: 270 × 480 × 602 mm	3 455,00	23	**4 249,65**	B
IS.0020	**IMMERSOFT 20** Ilość żywicy jonowymiennej 20 l Pojemność jonowymienna 60 m³×°dH Przepływ nominalny 1680 l/h Wymiary: 270 × 480 × 804 mm	3 889,00	23	**4 783,47**	
Akcesoria do zmiękczaczy IMMERSOFT - strona 83					

* Towar na zamówienie

SERIA NIKE ECO - KOTŁY TRADYCYJNE DWUFUNKCYJNE WISZĄCE

GWARANCJA 2+3 GWARANCJA

- kocioł tradycyjny z otwartą komorą spalania
- ekologiczny palnik o niskiej emisji NOx
- produkcja c.w.u.: zawór trójdrożny + wymiennik wtórny
- sterowanie cyfrowe, zapłon elektroniczny, płynna modulacja c.o. i c.w.u., autodiagnostyka kotła
- energooszczędna, elektroniczna pompa obiegowa c.o.
- naczynie przeponowe c.o., grupa bezpieczeństwa c.o.
- wymiary kotła: 785 × 440 × 340 mm

NIKE 24 ECO

C B

Kod	Nazwa	Cena netto PLN	VAT %	Cena brutto PLN	GR
3.028476	**NIKE 24 ECO** kocioł dwufunkcyjny przepływowy moc c.w.u.: 8,5÷24,0 kW moc c.o. 8,5÷24,0 kW wydatek c.w.u.: 11,2 l/min przy Δt=30°C rodzaj gazu: **GZ50**	6 825,00	23	**8 394,75**	**A**

AKCESORIA DODATKOWE DO KOTŁÓW NIKE ECO

Kod	Nazwa	Cena netto PLN	VAT %	Cena brutto PLN	GR
3.021395/S	**COMANDO AMICO REMOTO V2** Programowalny sterownik pogodowy Zakres – od 5 do 30°C co 0,1°C 7-dniowy cykl programowania 3 poziomy temperatur Pełne sterowanie kotłem, diagnostyka Sonda temperatury zewnętrznej (3.014083) w komplecie Klasa VI (+4%)	834,00	23	**1 025,82**	A
3.021623/S	**COMANDO AMICO REMOTO V2 WIRELESS** Bezprzewodowy, programowalny sterownik pogodowy Zakres – od 5 do 30°C co 0,1°C 7-dniowy cykl programowania 3 poziomy temperatur Pełne sterowanie kotłem, diagnostyka Sonda temperatury zewnętrznej (3.014083) w komplecie Klasa VI (+4%)	1 572,00	23	**1 933,56**	
3.014083	**SONDA TEMPERATURY ZEWNĘTRZNEJ** do realizacji sterowania pogodowego	179,00	23	**220,17**	
3.015350	**PŁYTKA PRZEKAŹNIKOWA** Montowana wewnątrz kotła, do obsługi funkcji dodatkowych (sterowanie zewnętrznym zaworem gazu, sygnalizacją alarmu, dodatkową strefą c.o.)	300,00	23	**369,00**	
3.021452	**SONDA WEJŚCIA C.W.U.** Do współpracy z zasobnikiem solarnym	73,00	23	**89,79**	

Kotły NIKE 24 ECO mogą współpracować również z dowolnym termostatem typu TYBOX (strona 77).					
30700500	**FILTR MAGNETYCZNY MG1** z zaworem odcinającym GZ 3/4" i złączem obrotowym GW 3/4"	333,00	23	**409,59**	B
RB.29650650	**FILTR MAGNETYCZNY CLEANWATER** z zaworami odcinającymi GW 1"	594,00	23	**730,62**	

Kod	Nazwa	Cena netto PLN	VAT %	Cena brutto PLN	GR
IS.0015	**IMMERSOFT 15** Ilość żywicy jonowymiennej 15 l Pojemność jonowymienna 43 m^3×°dH Przepływ nominalny 1560 l/h Wymiary: 270 × 480 × 602 mm	3 455,00	23	**4 249,65**	B
IS.0020	**IMMERSOFT 20** Ilość żywicy jonowymiennej 20 l Pojemność jonowymienna 60 m^3×°dH Przepływ nominalny 1680 l/h Wymiary: 270 × 480 × 804 mm	3 889,00	23	**4 783,47**	
Akcesoria do zmiękczaczy IMMERSOFT - strona 83					

4

Hydrauliczne rozdzielacze strefowe DIM

Rozdzielacze strefowe powinny być stosowane:

a) gdy ciśnienie dyspozycyjne na króćcach kotła jest zbyt małe w stosunku do oporów hydraulicznych instalacji (np. w rozległych instalacjach);

b) w celu podziału instalacji na strefy o odmiennych cyklach czasowych utrzymywania temperatur komfortowych i ekonomicznych w pomieszczeniach (np. budynek podzielony na część usługową i mieszkalną);

c) w celu podziału instalacji na strefy wymagające różnych temperatur zasilania (ogrzewanie podłogowe i grzejnikowe).

DIM ERP - HYDRAULICZNY ROZDZIELACZ STREFOWY

Trzecia generacja zestawów do rozdziału instalacji centralnego ogrzewania na niezależnie kontrolowane strefy grzewcze.

- możliwość montażu naściennego lub we wnęce
- wbudowany kolektor hydrauliczny
- energooszczędne pompy sterowane elektronicznie, o wysokiej wydajności, zgodne z dyrektywą ErP
- nowa centralka sterująca: obsługa sterowania pogodowego za pomocą systemowej sondy zewnętrznej, niezależne ustawianie krzywych grzewczych stref z mieszaczami
- w przypadku połączenia za pomocą IMG BUS (kotły z automatyką typu Superior): obsługa stref z poziomu menu kotła
- możliwość współpracy z dowolnym źródłem ciepła
- wymiary: 640 x 450 x 190 mm

Kod	Nazwa	Cena netto PLN	VAT %	Cena brutto PLN	GR
3.025607	**DIM 2 ZONE ErP** **MODUŁ 2-STREFOWY** Do obsługi dwóch niezależnych stref wysokiej (grzejniki) lub dwóch stref niskiej temperatury (ogrzewanie podłogowe)	5 136,00	23	**6 317,28**	A
3.025608	**DIM 3 ZONE ErP** **MODUŁ 3-STREFOWY** Do obsługi trzech niezależnych stref wysokiej (grzejniki) lub trzech stref niskiej temperatury (ogrzewanie podłogowe)	6 421,00	23	**7 897,83**	
3.025609	**DIM A-BT ErP** **MODUŁ WYSOKA / NISKA TEMPERATURA** (z zaworem mieszającym) Do obsługi jednej strefy wysokiej temperatury (grzejniki) i jednej strefy niskiej temperatury (ogrzewanie podłogowe)	6 933,00	23	**8 527,59**	
3.025610	**DIM A-2BT ErP** **MODUŁ WYSOKA / 2 x NISKA TEMPERATURA** (z 2 zaworami mieszającymi) Do obsługi jednej strefy wysokiej temperatury (grzejniki) i dwóch stref niskiej temperatury (ogrzewanie podłogowe)	10 398,00	23	**12 789,54**	

Dla pełnej, niezależnej kontroli stref grzewczych należy zastosować termostaty pokojowe (strona 81) w ilości równej ilości stref. Funkcję jednego z nich może spełniać sterownik CAR V2 lub Super CAR.

PRZYKŁADOWY SCHEMAT HYDRAULICZNY Z WYKORZYSTANIEM ROZDZIELACZA STREFOWEGO DIM ABT

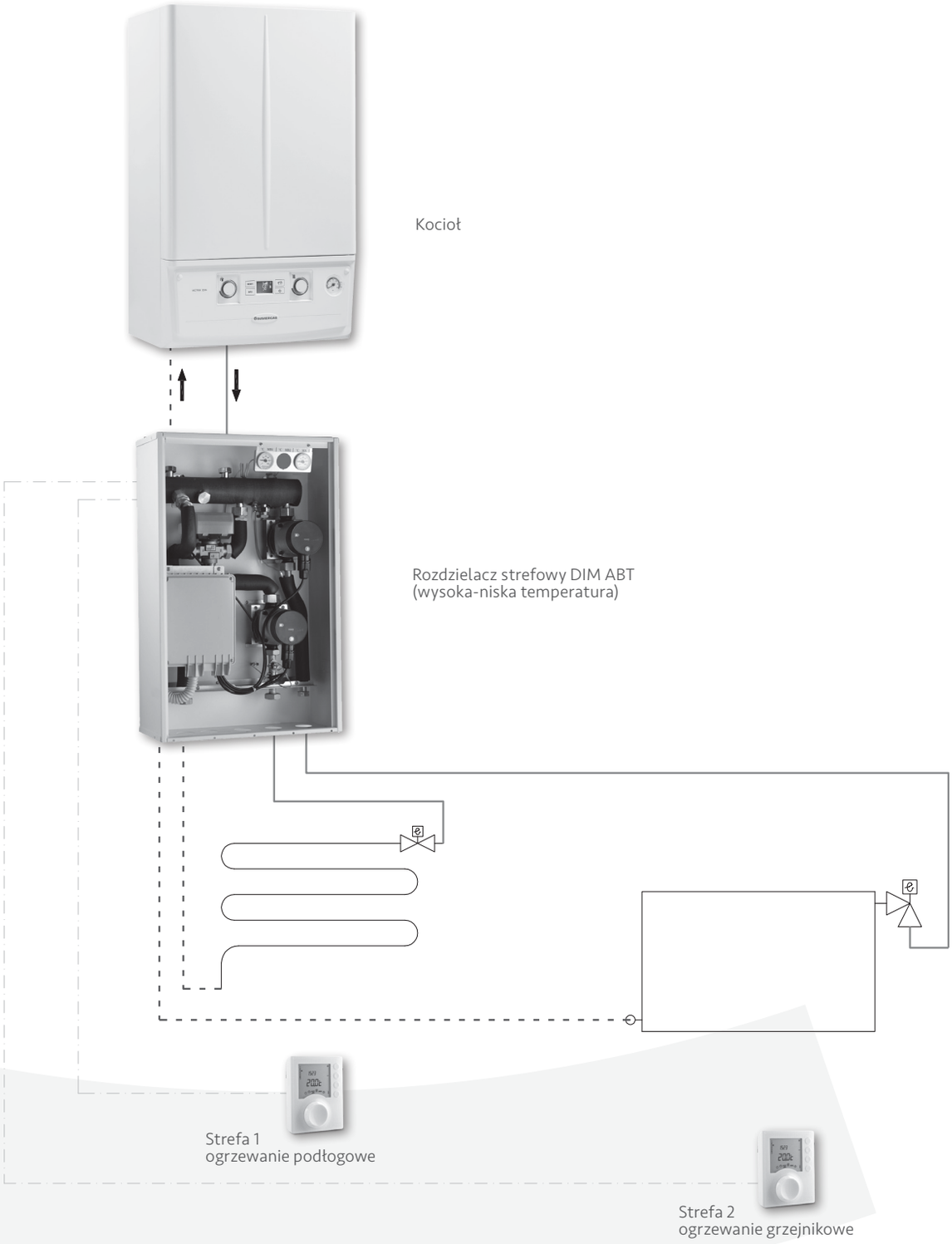

Dla pełnej, niezależnej kontroli stref grzewczych należy zastosować termostaty pokojowe (strona 81) w ilości równej ilości stref. Funkcję jednego z nich może spełniać sterownik CAR V2 lub Super CAR (podłączany do kotła).

5

Termostaty i sterowniki

Szeroka oferta sterowników Immergas pozwala na znaczne obniżenie kosztów ogrzewania dzięki możliwości dostosowania temperatury do wielkości domu, warunków atmosferycznych panujących na zewnątrz, czasowej nieobecności mieszkańców w domu lub innych, indywidualnych warunków zapotrzebowania na ciepło - trybu życia i upodobań. Produkty do zarządzania ciepłem pozwalają na dostosowanie ich funkcji do indywidualnych potrzeb, a nowoczesny design i intuicyjna obsługa to ich niewątpliwe zalety. Immergas oferuje systemy przewodowe, bezprzewodowe, z programowaniem manualnym, dziennym czy tygodniowym - dostosowane do zróżnicowanych potrzeb użytkowników.

IMMERGAS

TERMOSTATY I STEROWNIKI - WSPÓŁPRACA Z KOTŁAMI

Tabela określa, które sterowniki mogą być zastosowane do danego typu kotła.

✓ - pełna współpraca

✗ - brak możliwości współpracy

Seria	TYBOX	Super CAR 3.016577	CAR V2 3.021395	CAR V2 Wireless 3.021623	DOMINUS 3.026273
- VICTRIX EXA ERP - VICTRIX TERA	✓	✗	✓	✓	✓
- VICTRIX TT ERP - VICTRIX MAIOR TT ERP	✓	✗	✓	✓	✓
- VICTRIX ZEUS 25 - VICTRIX OMNIA	✓	✗	✓	✓	✓
- VICTRIX ZEUS SUPERIOR (v.2021)	✓	✗	✓	✓	✓
- HERCULES CONDENSING ERP - HERCULES SOLAR ERP	✓	✓	✓	✗	✗
- NIKE ECO	✓	✗	✓	✓	✓

Cechy	Model	Gama podstawowa					Gama wydajna				
		TYBOX 10	TYBOX 21	TYBOX 23	TYBOX 51	TYBOX 53	TYBOX 117+	TYBOX 127	TYBOX 137+	TYBOX 417	TYBOX 437
Przeznaczenie	Kocioł lub nierewersyjna pompa ciepła	✓	✓	✓			✓	✓	✓		
	Rewersyjna pompa ciepła				✓	✓				✓	✓
Sposób komunikacji	Przewodowa	✓	✓		✓		✓	✓		✓	
	Radiowa			✓		✓			✓		✓
Zasilanie	2 baterie AAA		✓	✓	✓	✓	✓		✓	✓	✓
	230V~							✓			
Regulacja	Proporcjonalna zintegrowana PI		✓	✓	✓	✓	✓	✓	✓	✓	✓
	Histereza						✓	✓	✓	✓	✓
Podświetlenie ekranu			✓	✓	✓	✓	✓	✓	✓	✓	✓
Możliwość pracy w trybie ręcznym		✓	✓	✓	✓	✓	✓	✓	✓	✓	✓

Zastosowanie w instalacjach (opis poniżej)	Zalecane	C	C	C	C	C	A B C	A B C	A B C	B C	B C
	Dopuszczalne		B	B	B	B				A	A
	Niezalecane	A B	A	A	A	A					

Grupa A - Systemy grzewcze z szybkim przyrostem temperatury w pomieszczeniach:

systemy o małym zapotrzebowaniu na ciepło w stosunku do mocy z jaką może pracować źródło ciepła, o małej bezwładności termicznej (np. mieszkania w budownictwie wielorodzinnym, dobrze izolowane domy - do 150 m^2, grzejniki konwektorowe lub panelowe, kotły klasyczne).

Grupa B - Systemy grzewcze ze średnią szybkością przyrostu temperatury w pomieszczeniach:

instalacje, w których moc źródła ciepła nie przekracza w sposób znaczny zapotrzebowania, o średniej bezwładności termicznej (np. duże mieszkania, domy, grzejniki panelowe, kotły kondensacyjne).

Grupa C - Systemy grzewcze z wolnym przyrostem temperatury w pomieszczeniach:

instalacje ze źródłem ciepła dopasowującym moc do zapotrzebowania, o dużej bezwładności termicznej (np. duże mieszkania, domy jednorodzinne, odbiorniki o dużym zładzie wody - grzejniki żeliwne, instalacje podłogowe, kotły kondensacyjne).

TERMOSTATY POKOJOWE

DO KOTŁÓW I NIEREWERSYJNYCH POMP CIEPŁA

GWARANCJA 5 lat GWARANCJA

Kod	Nazwa	Cena netto PLN	VAT %	Cena brutto PLN	GR
DD6053038	**TYBOX 10** Termostat nastawny mechaniczny Zakres od 5 do 30°C Klasa I (+1%)	72,00	23	**88,56**	A
DD6053034	**TYBOX 21** Termostat elektroniczny Zakres od 5 do 30°C Podświetlany wyświetlacz Regulacja proporcjonalna zintegrowana PI 3 poziomy temperatury (komfort, ekonomiczny, przeciwzamarzaniowy) Klasa IV (+2%)	160,00	23	**196,80**	
DD6053035	**TYBOX 23** Bezprzewodowy termostat elektroniczny Zakres od 5 do 30°C Podświetlany wyświetlacz Regulacja proporcjonalna zintegrowana PI 3 poziomy temperatury (komfort, ekonomiczny, przeciwzamarzaniowy) Klasa IV (+2%)	424,00	23	**521,52**	
6053072	**TYBOX 117+** Termostat elektroniczny z programowaniem tygodniowym Zakres od 5 do 30°C Nowy niebieski kolor podświetlenia Regulacja: PI lub histereza 3 poziomy temperatury (komfort, ekonomiczny, przeciwzamarzaniowy) 5 gotowych programów czasowych Program „wakacje" Funkcja antycypacji (uruchamianie grzania z wyprzedzeniem) Wbudowany kalendarz: automatyczna zmiana czasu letni/zimowy Przypomnienie o rocznym przeglądzie serwisowym Klasa IV (+2%)	237,00	23	**291,51**	
6053073	**TYBOX 137+** Bezprzewodowy termostat elektroniczny z programowaniem tygodniowym Zakres od 5 do 30°C Nowy niebieski kolor podświetlenia Regulacja: PI lub histereza 3 poziomy temperatury (komfort, ekonomiczny, przeciwzamarzaniowy) 5 gotowych programów czasowych Zdalne sterowanie i programowanie w aplikacji TYDOM (po połączeniu z centralką Tydom 1.0) Program „wakacje" Funkcja antycypacji (uruchamianie grzania z wyprzedzeniem) Wbudowany kalendarz: automatyczna zmiana czasu letni/zimowy Przypomnienie o rocznym przeglądzie serwisowym Klasa IV (+2%)	479,00	23	**589,17**	
6700105	**TYDOM 1.0** Centralka automatyki domowej do połączenia termostatu Tybox 137+ z aplikacją TYDOM (na Android lub iOS) Z centralką TYDOM 1.0 można połączyć również inne urządzenia inteligentnego domu i zarządzać ich pracą z aplikacji TYDOM Urządzenia dostępne w ofercie Delta Dore Polska.	841,00	23	**1 034,43**	

DELTA DORE Producentem termostatów jest firma DELTA DORE.

* Towar na zamówienie

Kod	Nazwa	Cena netto PLN	VAT %	Cena brutto PLN	GR
DD6053006*	**TYBOX 127** Termostat elektroniczny z programowaniem tygodniowym Zasilanie ~230 V Zakres od 5 do 30°C Podświetlany wyświetlacz Regulacja: PI lub histereza 3 poziomy temperatury (komfort, ekonomiczny, przeciwzamarzaniowy) Program „wakacje" Przypomnienie o rocznym przeglądzie serwisowym Klasa IV (+2%)	257,00	23	**316,11**	A

GWARANCJA 5 lat GWARANCJA

TERMOSTATY DO REWERSYJNYCH POMP CIEPŁA

Kod	Nazwa	Cena netto PLN	VAT %	Cena brutto PLN	GR
DD6053036 *	**TYBOX 51** Termostat elektroniczny do rewersyjnej pompy ciepła Zakres od 5 do 30°C Podświetlany wyświetlacz Regulacja proporcjonalna zintegrowana PI Wybór trybu działania: grzanie / chłodzenie Klasa IV (+2%)	190,00	23	**233,70**	A
DD6053037 *	**TYBOX 53** Bezprzewodowy termostat elektroniczny do rewersyjnej pompy ciepła Zakres od 5 do 30°C Podświetlany wyświetlacz Regulacja proporcjonalna zintegrowana PI Wybór trybu działania: grzanie / chłodzenie Klasa IV (+2%)	473,00	23	**581,79**	
DD6053026 *	**TYBOX 417** Termostat elektroniczny z programowaniem tygodniowym do rewersyjnej pompy ciepła Zakres od 5 do 30°C Podświetlany wyświetlacz Regulacja: proporcjonalna zintegrowana PI lub histereza 3 poziomy temperatury (komfort, ekonomiczny, przeciwzamarzaniowy) Wybór trybu działania: grzanie / chłodzenie Klasa IV (+2%)	517,00	23	**635,91**	
DD6053027 *	**TYBOX 437** Bezprzewodowy termostat elektroniczny z programowaniem tygodniowym do rewersyjnej pompy ciepła Zakres od 5 do 30°C Podświetlany wyświetlacz Regulacja: proporcjonalna zintegrowana PI lub histereza 3 poziomy temperatury (komfort, ekonomiczny, przeciwzamarzaniowy) Wybór trybu działania: grzanie / chłodzenie Klasa IV (+2%)	787,00	23	**968,01**	

DELTA DORE Producentem termostatów jest firma DELTA DORE.

* Towar na zamówienie

STEROWNIKI DEDYKOWANE DO KOTŁÓW IMMERGAS

Kod	Nazwa	Cena netto PLN	VAT %	Cena brutto PLN	GR
3.021395	**COMANDO AMICO REMOTO V2** Programowalny sterownik pogodowy Podświetlany panel Zakres – od 5 do 30°C co 0,1°C 7-dniowy cykl programowania 3 poziomy temperatur Pełne sterowanie kotłem, diagnostyka Klasa V (+3%)	715,00	23	**879,45**	A
3.021623	**COMANDO AMICO REMOTO V2 WIRELESS** Bezprzewodowy, programowalny sterownik pogodowy Podświetlany panel Zakres – od 5 do 30°C co 0,1°C 7-dniowy cykl programowania 3 poziomy temperatur Pełne sterowanie kotłem, diagnostyka Klasa V (+3%)	1 428,00	23	**1 756,44**	
3.016577	**Super COMANDO AMICO REMOTO** Programowalny sterownik pogodowy Zakres – od 5 do 30°C co 0,1°C 7-dniowy cykl programowania 3 poziomy temperatur Pełne sterowanie kotłem, diagnostyka Duży podświetlany panel Funkcja stacji meteo Klasa V (+3%)	952,00	23	**1 170,96**	
3.014083	**SONDA TEMPERATURY ZEWNĘTRZNEJ** do realizacji sterowania pogodowego	179,00	23	**220,17**	

Dostępne również w zestawach:

3.021395/S	**COMANDO AMICO REMOTO V2** Sonda temperatury zewnętrznej w komplecie Klasa VI (+4%)	834,00	23	**1 025,82**	A
3.021623/S	**COMANDO AMICO REMOTO V2 WIRELESS** Sonda temperatury zewnętrznej w komplecie Klasa VI (+4%)	1 572,00	23	**1 933,56**	
3.016577/S	**Super COMANDO AMICO REMOTO** Sonda temperatury zewnętrznej w komplecie Klasa VI (+4%)	1 060,00	23	**1 303,80**	

MODUŁ WI-FI DOMINUS

- moduł do zarządzania kotłem oraz systemem grzewczym za pośrednictwem Internetu
- nowoczesna, przyjazna i łatwa w obsłudze aplikacja w języku polskim dostępna jest na urządzenia z systemem Android i iOS (do pobrania z Google Play / App Store)
- umożliwia pełna kontrolę nad systemem grzewczym Immergas pozwalając na płynną modyfikację, regulację oraz kontrolę warunków panujących w domu.
- zawiera sondę temperatury pomieszczenia
- do montażu w skrzynce elektrotechnicznej (szyna DIN)

Kod	Nazwa	Cena netto PLN	VAT %	Cena brutto PLN	GR
3.026273	**MODUŁ Wi-Fi DOMINUS**	2 004,00	23	**2 464,92**	**A**

6

Zmiękczacze wody Immersoft

Zmiękczacze Immersoft, dzięki unikalnym rozwiązaniom, mogą uzdatniać wodę w sposób ekonomiczny i chroniący środowisko naturalne. Wykorzystując miękką wodę chronisz urządzenia grzewcze i instalację przed kamieniem kotłowym, a armaturę i ceramikę przed osadem. Dodatkowo ustrzeżesz swoje urządzenia AGD (pralkę, zmywarkę, ekspres do kawy, czajnik) przed szybkim zniszczeniem i wzrostem zużycia energii. Zmiękczacze Immersoft są urządzeniami kompaktowymi, których obudowa jest jednocześnie zbiornikiem soli tabletkowanej potrzebnej do regeneracji złoża. Charakteryzują się bardzo prostą obsługą i estetycznym wyglądem.

IMMERSOFT - KOMPAKTOWY ZMIĘKCZACZ WODY

IMMERSOFT jest jednokolumnowym zmiękczaczem zaprojektowanym specjalnie dla gospodarstw domowych oraz obiektów usługowych.

- łatwy w obsłudze
- automatyczna, objętościowa regeneracja złoża
- wielodrogowy zawór sterujący z kontrolą mikroprocesorową
- automatyczna dezynfekcja żywicy podczas regeneracji
- wyposażenie fabryczne: kolanka obrotowe wejścia/wyjścia wody; wąż wody popłucznej, kropelkowy tester twardości wody - niezbędny do pierwszego uruchomienia

Kod	Nazwa	Cena netto PLN	VAT %	Cena brutto PLN	GR
IS.0015	**IMMERSOFT 15** Ilość żywicy jonowymiennej 15 l Pojemność jonowymienna 43 m³×°dH Przepływ nominalny 1560 l/h Wymiary: 270 × 480 × 602 mm	3 455,00	23	**4 249,65**	B
IS.0020	**IMMERSOFT 20** Ilość żywicy jonowymiennej 20 l Pojemność jonowymienna 60 m³×°dH Przepływ nominalny 1680 l/h Wymiary: 270 × 480 × 804 mm	3 889,00	23	**4 783,47**	

IS.887527	**MULTIBLOCK INLINE** Armatura przyłączeniowa 1" z obejściem (by-pass) Wbudowany kranik probierczy, zawór zwrotny i zawór odpowietrzający	493,00	23	**606,39**	B
IS.810531	**PROTECTOR MINI** Filtr mechaniczny z płukaniem Obsługiwany ręcznie Średnica przyłączy 1" Skuteczność filtracji 100 µm	422,00	23	**519,06**	
IS.B0044002	**ZESTAW WĘŻY PRZYŁĄCZENIOWYCH** Węże elastyczne 1" x ¾" niezbędne do podłączenia zmiękczacza	211,00	23	**259,53**	
IS.18997	**AQUATEST** Tester kropelkowy do oznaczania twardości wody Wystarcza na wykonanie od kilkunastu do kilkudziesięciu testów, w zależności od twardości wody.	122,00	23	**150,06**	
240021882	**Syfon do odprowadzania popłuczyn** Ułatwia odprowadzanie wody z przelewu awaryjnego oraz zapobiega cofaniu się nieprzyjemnego zapachu z kanalizacji	198,00	23	**243,54**	

7

Zestawy powietrzno-spalinowe i kominy

Zestawy powietrzno-spalinowe Immergas przeznaczone są zarówno do kotłów kondensacyjnych, jak i tradycyjnych. Szeroka oferta Immergas pozwala zbudować praktycznie każdą konfigurację systemu powietrzno-spalinowego. Odpowiednie dopasowanie komina zapewnia bezpieczeństwo i upraszcza instalację komina.

IMMERGAS

ZESTAWY POWIETRZNO-SPALINOWE DO KOTŁÓW KONDENSACYJNYCH
SERIA SREBRNA - ELEMENTY ZE STALI NIERDZEWNEJ

"Seria srebrna" jest zaprojektowana z przeznaczeniem do kotłów tradycyjnych oraz kondensacyjnych Immergas. Elementy wykonane są ze **stali nierdzewnej.** System połączeń z uszczelkami wargowymi pozwala na szybki montaż gwarantujący trwałość i szczelność układu.

System składa się z podstawowych zestawów zawierających początkowy (z kołnierzem mocującym do kotła) i końcowy element układu (końcówka zasysu powietrza / wylotu spalin). Zestawy podstawowe mogą być wydłużane przy użyciu elementów dodatkowych (rury, kolana).

Dla kotłów kondensacyjnych o mocy do 35 kW stosuje się przewody koncentryczne o średnicy Ø60/100 lub rozdzielne Ø80. W przypadku zastosowania innych średnic należy dokonać stosownych obliczeń.

Odpływ powstałego w procesie spalania kondensatu realizowany jest poprzez kocioł.

UWAGA: Zestawy powietrzno-spalinowe do kotłów kondensacyjnych serii zielonej i serii srebrnej różnią się sposobem połączeń.

Możliwe do zrealizowania są jedynie układy, w których pierwsza część wylotu spalin (od strony kotła) pochodzi z serii zielonej, a dalszy ciąg (aż do końca wylotu) z serii srebrnej.

Maksymalna długość zestawu powietrzno-spalinowego Seria srebrna - kotły kondensacyjne	
Typ zestawu	**Długość maksymalna**
Zestaw koncentryczny poziomy Ø60/100 (z 1 kolanem 90°)	12,8 m
Zestaw koncentryczny pionowy Ø60/100 (bez kolan)	14,4 m
Zestaw rozdzielny Ø80+80 (z końcówką zasysu powietrza, 1 m rury zasysu powietrza oraz 2 kolanami 90°)	30 m
Zestaw rozdzielny Ø80 + wkład kominowy pionowy Ø60 (z końcówką zasysu powietrza, 1 m rury zasysu powietrza oraz 2 kolanami 90°)	22 m

Zastosowanie kolana powoduje skrócenie maksymalnej długości przewodu powietrzno-spalinowego zgodnie z poniższą tabelą:

Element	**Odpowiadająca długość prostego odcinka przewodu**
Kolano koncentryczne 90° Ø60/100	1,3 m
Kolano koncentryczne 45° Ø60/100	1 m
Kolano 90° Ø80	Wlot powietrza 2,2 m Wylot spalin 2,1 m
Kolano 45° Ø80	Wlot powietrza 1,4 m Wylot spalin 1,3 m

W celu zagwarantowania poprawności działania kotła należy podczas projektowania układu powietrzno-spalinowego dokonać obliczeń sprawdzających, korzystając z tabeli współczynników oporu (strona 103).

Opór sumaryczny zestawu nie może przekroczyć wartości 100.

ZESTAW KONCENTRYCZNY Ø60/100

a)

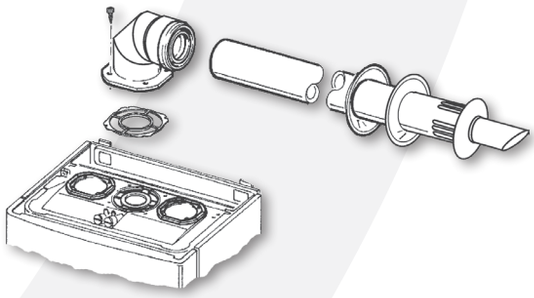

b)

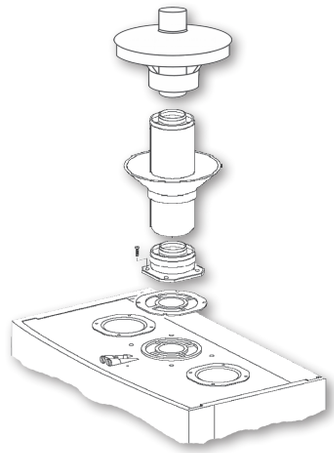

Schemat instalacji zestawu koncentrycznego Ø60/100:

a) poziomego - wylot przez ścianę

b) pionowego - wylot przez strop

Kod	Nazwa		Cena netto PLN	VAT %	Cena brutto PLN	GR
K.012000	**ZESTAW KONCENTRYCZNY POZIOMY Ø60/100** Zestaw zawiera: • kolano 87° z kołnierzem montażowym • końcówkę poziomą koncentryczną 1 m • rozety maskujące i komplet uszczelnień	srebrny	553,00	23	**680,19**	B
K.012000B		biały	607,00	23	**746,61**	
K.012001	**ZESTAW KONCENTRYCZNY PIONOWY Ø60/100** Zestaw zawiera: • podstawę koncentryczną • końcówkę pionową koncentryczną • rurę koncentryczną 0,5 m • rozety maskujące i komplet uszczelnień		602,00	23	**740,46**	
K.012938	**RURA KONCENTRYCZNA Ø60/100 – 0,5 m**	srebrna	150,00	23	**184,50**	
K.012938B		biała	171,00	23	**210,33**	
K.012938P10		srebrna pakiet 10 szt.	1 331,00	23	**1 637,13**	
K.012089	**RURA KONCENTRYCZNA Ø60/100 – 1 m**	srebrna	193,00	23	**237,39**	
K.012089B		biała	229,00	23	**281,67**	
K.012089P10		srebrna pakiet 10 szt.	1 725,00	23	**2 121,75**	

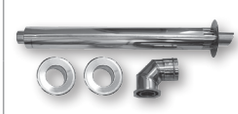

Kod	Nazwa		Cena netto PLN	VAT %	Cena brutto PLN	GR
K.012000-A	**KOŃCÓWKA KONCENTRYCZNA POZIOMA Ø60/100 - 1 m**		390,00	23	**479,70**	
K.012093	**KOLANO KONCENTRYCZNE 87° Ø60/100**	srebrne	182,00	23	**223,86**	
K.012093B		białe	210,00	23	**258,30**	
K.012093P10		srebrne pakiet 10 szt.	1 639,00	23	**2 015,97**	
K.012095	**KOLANO KONCENTRYCZNE 45° Ø60/100**	srebrne	190,00	23	**233,70**	
K.012095B		białe	198,00	23	**243,54**	
K.012139	**KOLANO KONCENTRYCZNE 87° Ø60/100 z kołnierzem montażowym**	srebrne	210,00	23	**258,30**	
K.012139B		białe	278,00	23	**341,94**	
K.012139P10		srebrne pakiet 10 szt.	1 870,00	23	**2 300,10**	
K.012086	**PODSTAWA KONCENTRYCZNA Ø60/100**	srebrna	169,00	23	**207,87**	
K.012086B		biała	184,00	23	**226,32**	
K.KO60	**KLAPA ODCINAJĄCA Ø60** do opcjonalnego montażu w podstawach koncentrycznych Ø60/100 i poszerzanych Ø60/100 - Ø80/125 (K.012086, K.012086B, K.011957, K.011957B)		181,00	23	**222,63**	B
11000110	**PODSTAWA KONCENTRYCZNA Ø60/100 Z TRÓJNIKIEM REWIZYJNYM**		451,00	23	**554,73**	
11000105 *	**PODSTAWA KONCENTRYCZNA Ø60/100 z klapą odcinającą z trójnikiem rewizyjnym i pokrywą**	srebrna	713,00	23	**876,99**	
11000169 *		biała	902,00	23	**1 109,46**	
K.010959	**ROZETA MASKUJĄCA Ø100**	srebrna	44,00	23	**54,12**	
K.010959B		biała	23,00	23	**28,29**	
K.PD1 *	**PRZEJŚCIE DACHOWE PŁASKIE Ø100 (do dachów płaskich lub zabezpieczenia szachtu)**		85,00	23	**104,55**	
K.PD2	**PRZEJŚCIE DACHOWE REGULOWANE Ø100 (do dachów o kącie nachylenia do 30°)**		169,00	23	**207,87**	
K.PDU	**PRZEJŚCIE DACHOWE UNIWERSALNE Ø100 (elastyczne)**		368,00	23	**452,64**	

* Towar na zamówienie

ZESTAW KONCENTRYCZNY Ø80/125

a)

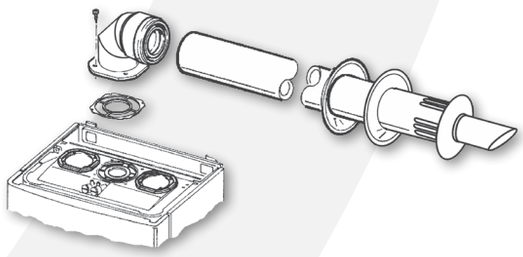

b)

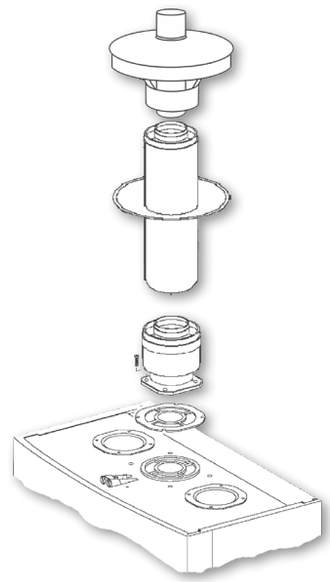

Schemat instalacji zestawu koncentrycznego Ø80/125:

a) poziomego - wylot przez ścianę

b) pionowego - wylot przez strop

Użycie średnicy Ø80/125 pozwala na realizację dłuższych zestawów, niż w przypadku średnicy Ø60/100.

UWAGA: ze względu na dużą ilość różnych rozwiązań zestawu Immergas nie posiada w ofercie zestawu podstawowego - zestaw należy skompletować z poszczególnych elementów.

Kod	Nazwa		Cena netto PLN	VAT %	Cena brutto PLN	GR
K.011957	**PODSTAWA KONCENTRYCZNA Ø80/125** z kołnierzem montażowym Ø60/100	srebrna	285,00	23	**350,55**	B
K.011957B		biała	305,00	23	**375,15**	
K.021247	**KOLANO KONCENTRYCZNE 87° Ø80/125** z kołnierzem montażowym Ø60/100	srebrne	365,00	23	**448,95**	
K.021247B		białe	389,00	23	**478,47**	
K.021247P10		srebrne pakiet 10 szt.	3 151,00	23	**3 875,73**	
11000111	**PODSTAWA KONCENTRYCZNA Ø80/125 Z TRÓJNIKIEM REWIZYJNYM** z kołnierzem montażowym Ø60/100		538,00	23	**661,74**	
K.KO60	**KLAPA ODCINAJĄCA Ø60** do opcjonalnego montażu w podstawach koncentrycznych Ø60/100 i poszerzanych Ø60/100 - Ø80/125 (K.012086, K.012086B, K.011957, K.011957B)		181,00	23	**222,63**	

K.KWW80125	**KOŃCÓWKA PIONOWA UNIWERSALNA Ø80/125**	1 sztuka	226,00	23	**277,98**	B
K.KWW80125P6		pakiet 6 szt.	1 102,00	23	**1 355,46**	

Kod	Nazwa		Cena netto PLN	VAT %	Cena brutto PLN	GR
K.015242	**KOŃCÓWKA KONCENTRYCZNA POZIOMA Ø80/125**		397,00	23	**488,31**	B
K.T80125	**TRÓJNIK Ø80/125**		350,00	23	**430,50**	
K.D801252 *	**DENKO TRÓJNIKA Ø80/125 z odprowadzeniem kondensatu**		150,00	23	**184,50**	
K.D801251	**POKRYWA REWIZYJNA TRÓJNIKA Ø80/125**		135,00	23	**166,05**	
K.S80125	**SEPARATOR POWIETRZNO-SPALINOWY Ø80/125**		213,00	23	**261,99**	
K.015245	**RURA KONCENTRYCZNA Ø80/125 – 0,5 m**	srebrna	195,00	23	**239,85**	
K.015245B		biała	226,00	23	**277,98**	
K.015245P9		srebrna pakiet 9 szt.	1 576,00	23	**1 938,48**	
K.015246	**RURA KONCENTRYCZNA Ø80/125 – 1 m**	srebrna	220,00	23	**270,60**	
K.015246B		biała	281,00	23	**345,63**	
K.015246P10		srebrna pakiet 10 szt.	1 972,00	23	**2 425,56**	
K.015247	**KOLANO KONCENTRYCZNE 87° Ø80/125**	srebrne	218,00	23	**268,14**	
K.015247B		białe	289,00	23	**355,47**	
K.015247P10		srebrne pakiet 10 szt.	1 916,00	23	**2 356,68**	
K.014248	**KOLANO KONCENTRYCZNE 45° Ø80/125**	srebrne	252,00	23	**309,96**	
K.014248B		białe	195,00	23	**239,85**	
K.PD125	**PRZEJŚCIE DACHOWE PŁASKIE Ø125**		72,00	23	**88,56**	
K.PDU	**PRZEJŚCIE DACHOWE UNIWERSALNE (elastyczne)**		368,00	23	**452,64**	
K.010958	**ROZETA MASKUJĄCA Ø125**	srebrna	88,00	23	**108,24**	
K.010958B		biała	23,00	23	**28,29**	

* Towar na zamówienie

ZESTAW ROZDZIELNY Ø80+80

Schemat instalacji zestawu rozdzielnego Ø80+80:

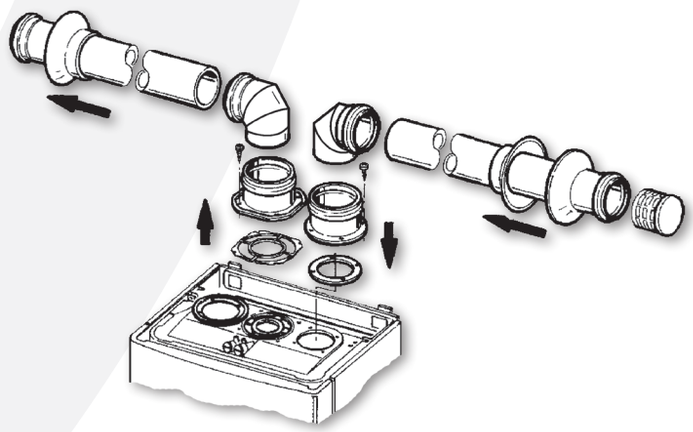

Kod	Nazwa		Cena netto PLN	VAT %	Cena brutto PLN	GR
K.012002	**ZESTAW ROZDZIELNY Ø80+80** Zestaw zawiera: • podstawę wlotu powietrza, podstawę wylotu spalin • 2 kolana 87° • 2 rury proste 1 m • kratkę wlotu • rozety maskujące i komplet uszczelnień		672,00	23	**826,56**	B
K.012491	**RURA PROSTA Ø80 - 0,5 m**	1 sztuka	79,00	23	**97,17**	
K.012491P12		pakiet 12 szt.	795,00	23	**977,85**	
K.012088	**RURA PROSTA Ø80 - 1 m**	1 sztuka	82,00	23	**100,86**	
K.012088P25		pakiet 25 szt.	1 706,00	23	**2 098,38**	
K.012091	**KOLANO 87° Ø80**	1 sztuka	84,00	23	**103,32**	
K.012091P12		pakiet 12 szt.	862,00	23	**1 060,26**	
K.012091W	**KOLANO 87° Ø80** z podporą wsporczą (do szachtu)		97,00	23	**119,31**	
K.012092	**KOLANO 45° Ø80**		94,00	23	**115,62**	

Kod	Nazwa		Cena netto PLN	VAT %	Cena brutto PLN	GR
K.012087	**PODSTAWA WLOTU POWIETRZA + PODSTAWA WYLOTU SPALIN Ø80**	1 sztuka	147,00	23	**180,81**	B
K.012087P6		pakiet 6 szt.	789,00	23	**970,47**	
K.011586P3	**OPASKA CENTRUJĄCA DO RURY Ø80** pakiet 3 szt.		94,00	23	**115,62**	
K.012962	**KRATKA POZIOMA Ø80 WLOTU POWIETRZA /WYLOTU SPALIN**		86,00	23	**105,78**	
KZP-D.80-V	**KOŃCÓWKA PIONOWA WYLOTU SPALIN Ø80** (płyta dachowa 250 × 250 mm)	1 sztuka	258,00	23	**317,34**	
K.KW80P6		pakiet 6 szt.	829,00	23	**1 019,67**	
K.KWW80125	**KOŃCÓWKA PIONOWA UNIWERSALNA Ø80/125** (płyta dachowa 250 × 250 mm)	1 sztuka	226,00	23	**277,98**	
K.KWW80125P6		pakiet 6 szt.	1 102,00	23	**1 355,46**	
K.015243-BP12	**DASZEK WYLOTU SPALIN Ø80** pakiet 12 szt.		798,00	**23**	**981,54**	
K.PD80	**PRZEJŚCIE DACHOWE PŁASKIE Ø80** (250 x 250 mm)		48,00	23	**59,04**	

Kod	Nazwa		Cena netto PLN	VAT %	Cena brutto PLN	GR
ELEMENTY WKŁADU KOMINOWEGO Ø60						
K.012143	**RURA PROSTA Ø60 - 0,5 m**	1 sztuka	72,00	23	**88,56**	B
K.012143P9		pakiet 9 szt.	537,00	23	**660,51**	
K.012144	**RURA PROSTA Ø60 - 1 m**	1 sztuka	79,00	23	**97,17**	
K.012144P40		pakiet 40 szt.	2 698,00	23	**3 318,54**	
K.012153-A	**KOLANO 87° Ø60**	1 sztuka	84,00	23	**103,32**	
K.012153-AP15		pakiet 15 szt.	1 007,00	23	**1 238,61**	
K.012153-AW	**KOLANO 87° Ø60 Z PODPORĄ WSPORCZĄ** (do szachtu)		97,00	23	**119,31**	
K.012956	**KOLANO 45° Ø60**		94,00	23	**115,62**	
K.012153-B	**REDUKCJA Ø80/60**		72,00	23	**88,56**	
K.012146P3	**OPASKA CENTRUJĄCA DO RURY Ø60** pakiet 3 szt.		94,00	23	**115,62**	
K.KWW60100	**KOŃCÓWKA PIONOWA UNIWERSALNA Ø60/100 ze stali nierdzewnej** (płyta dachowa 250 × 250 mm)	1 szt.	226,00	23	**277,98**	
K.KWW60100P6		pakiet 6 szt.	1 102,00	23	**1 355,46**	
KZP-D.60-V	**KOŃCÓWKA PIONOWA WYLOTU SPALIN Ø60** (płyta dachowa 250 × 250 mm)		129,00	23	**158,67**	
K.PD60 *	**PRZEJŚCIE DACHOWE PŁASKIE Ø60** (250 x 250 mm)		45,00	23	**55,35**	
K.012153-D	**KOLANO REDUKCYJNE Ø60/80 Z ODPROWADZENIEM KONDENSATU I PODPORĄ**		171,00	23	**210,33**	

7

* Towar na zamówienie

ZESTAWY TYPU „S”

Zestaw pozwala na zasys powietrza bezpośrednio z szachtu kominowego.

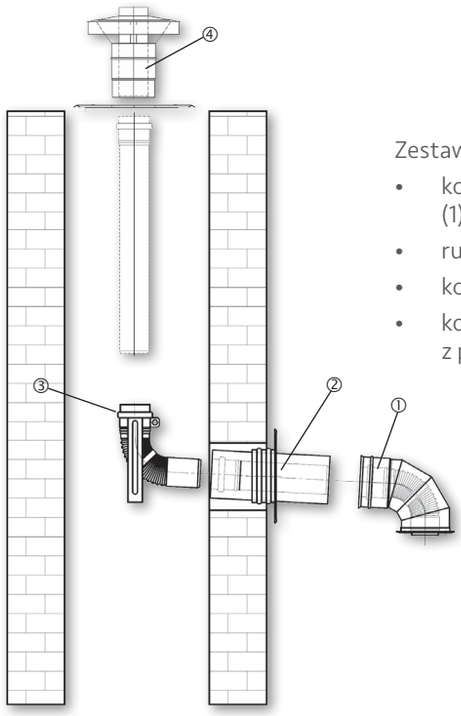

Zestaw zawiera:

- kolano koncentryczne z kołnierzem montażowym (1)
- rurę koncentryczną 0,25 m (2) z rozetą maskującą
- kolano 87° z elementem mocującym (3)
- końcówkę wylotu spalin wentylowaną (4) z przejściem dachowym

Kod	Nazwa		Cena netto PLN	VAT %	Cena brutto PLN	GR
K.Z60/100	**Zestaw IMMERGAS „S” Ø60/100**	srebrny	565,00	23	**694,95**	B
K.Z60/100B		biały	595,00	23	**731,85**	
K.Z80/125	**Zestaw IMMERGAS „S” Ø80/125**	srebrny	710,00	23	**873,30**	
K.Z80/125B		biały	760,00	23	**934,80**	

UWAGA: niezależnie od średnicy nominalnej zestawu podłączenie do kotła ma zawsze średnicę Ø60/100

MAKSYMALNA WYSOKOŚĆ ZESTAWU SPALINOWEGO TYPU „S”

Maksymalna wysokość H zestawu (liczona od wejścia w ścianę do końca komina) uzależniona jest od rodzaju kotła (tradycyjny/kondensacyjny) .

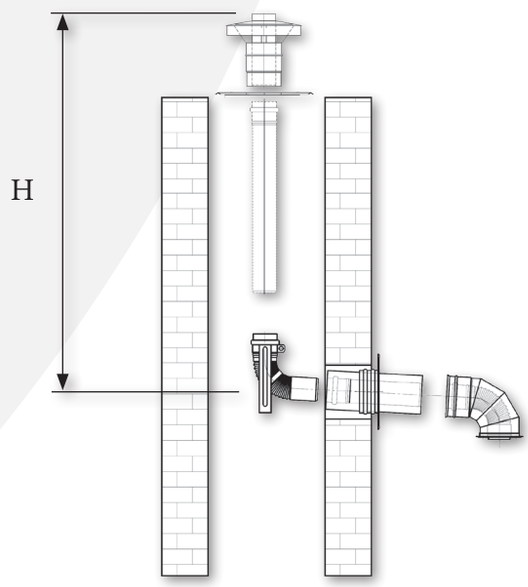

Maksymalna długość zestawu spalinowego typu "S"		
Rodzaj kotła	**Długość maksymalna zestawu**	
	Ø60/100	**Ø80/125**
Kotły kondensacyjne	11,0 m	26,6 m
Kotły tradycyjne (niekondensacyjne)	1,5 m	15 m

Zastosowanie koncentrycznych elementów dodatkowych na drodze spalinowej powoduje skrócenie maksymalnej długości zestawu zgodnie z poniższą tabelą.

Element	Długość przeliczeniowa
Kolano koncentryczne 90° Ø60/100	1,3 m
Kolano koncentryczne 45° Ø60/100	1,0 m
Kolano koncentryczne 90° Ø80/125	1,3 m
Kolano koncentryczne 45° Ø80/125	1,0 m

Inne rozwiązania zestawów powietrzno-spalinowych wymagają niezależnych obliczeń.

SERIA SREBRNA - ZESTAW REMONTOWY

Zestaw remontowy Ø80 umożliwia adaptację istniejącego podciśnieniowego wkładu kominowego (o średnicy Ø125÷130) do potrzeb systemu powietrzno-spalinowego Ø80/125 serii srebrnej.

Jest wykorzystywany przy wymianie kotła tradycyjnego z otwartą komorą spalania na kocioł kondensacyjny.

Rozwiązanie umożliwia uniknięcie kosztów i inwazyjnych modyfikacji kotłowni i instalacji kominowych.

Skład zestawu:

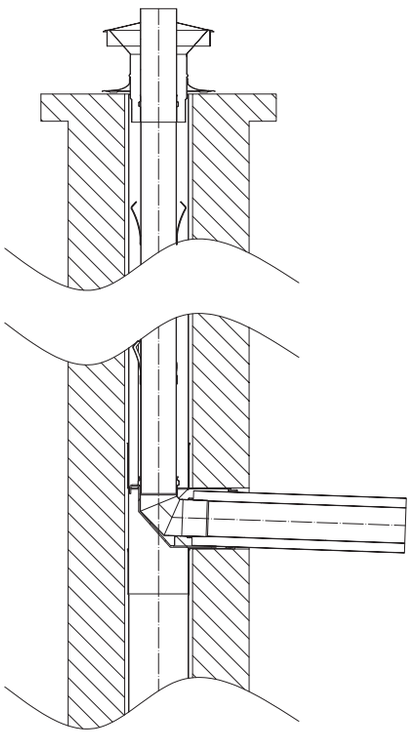

- rura koncentryczna ø80/125 0,5 m bez mufy
- kolano remontowe ø80 87°
- element stabilizujący
- gumowy kołnierz uszczelniający

Kod	Nazwa	Cena netto PLN	VAT %	Cena brutto PLN	GR
K.RMT	**ZESTAW REMONTOWY Ø80/125**	300,00	23	**369,00**	B

K.KWW80125	**KOŃCÓWKA PIONOWA UNIWERSALNA Ø80/125**	1 sztuka	226,00	23	**277,98**	B
K.KWW80125P6		pakiet 6 szt.	1 102,00	23	**1 355,46**	

SERIA SREBRNA - ZESTAW RENOWACYJNY

Zestaw renowacyjny umożliwia adaptację istniejącego zestawu powietrzno-spalinowego (np. serii niebieskiej - wykonanego z aluminium) do systemu powietrzno-spalinowego ø80/125 serii srebrnej.

Jest wykorzystywany przy wymianie kotła tradycyjnego z zamkniętą komorą spalania na kocioł kondensacyjny.

Rozwiązanie umożliwia uniknięcie kosztów i inwazyjnych modyfikacji kotłowni i instalacji kominowych.

Skład zestawu:

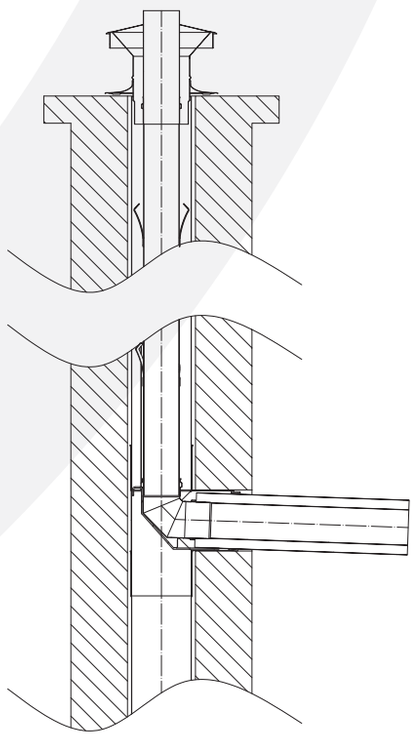

- rura koncentryczna remontowa ø80/125 0,5 m z mufą
- kolano remontowe ø80 87°
- element stabilizujący

Kod	Nazwa	Cena netto PLN	VAT %	Cena brutto PLN	GR
K.RNW *	**ZESTAW RENOWACYJNY Ø80/125**	230,00	23	**282,90**	B

K.KWW80125	**KOŃCÓWKA PIONOWA UNIWERSALNA Ø80/125**	1 sztuka	226,00	23	**277,98**	B
K.KWW80125P6		pakiet 6 szt.	1 102,00	23	**1 355,46**	

* Towar na zamówienie

DOBÓR ZESTAWU POWIETRZNO-SPALINOWEGO ZA POMOCĄ WSPÓŁCZYNNIKA OPORU (R)

Poniższa metoda została opracowana w celu maksymalnego uproszczenia procedury projektowania układów powietrzno-spalinowych.

Każdy z elementów zestawu powietrzno-spalinowego posiada pewien współczynnik oporu R, którego wartość dla poszczególnych elementów zebrano w tabelach.

Współczynnik oporu jest wielkością bezwymiarową. Jego wartość zależy od rodzaju elementu i jest wyznaczony w oparciu o opór właściwy elementu, rodzaj przepływającego czynnika (powietrze/spaliny) oraz rodzaj kotła (tradycyjny/kondensacyjny), z uwzględnieniem badań empirycznych.

Dobór odpowiedniego zestawu sprowadza się do wstępnego zaprojektowania układu powietrzno-spalinowego i zsumowania współczynników oporu poszczególnych elementów. Aby układ mógł być zastosowany w praktyce, musi być bezwzględnie zachowany warunek:

Suma oporów wszystkich elementów składowych przewodów powietrznych i spalinowych musi być mniejsza od wartości 100.

Jeżeli warunek ten nie został spełniony, należy przeprojektować układ odprowadzenia spalin.

$$\sum_{i=1}^{n} R < 100$$

UWAGA: Elementy serii srebrnej, jako wykonane ze stali kwasoodpornej przeznaczone są zarówno do kotłów tradycyjnych z zamkniętą komorą spalania (niekondensacyjnych), jak i kotłów kondensacyjnych. Współczynnik oporu R różni się jednak w zależności od typu kotła (tradycyjny/kondensacyjny).

TABELA WSPÓŁCZYNNIKÓW OPORU R DO KOTŁÓW KONDENSACYJNYCH Z ZAMKNIĘTĄ KOMORĄ SPALANIA - SERIA SREBRNA

Kod	Nazwa	Strona	R
K.012000	**ZESTAW KONCENTRYCZNY POZIOMY Ø60/100**	91	**19,8**
K.012001	**ZESTAW KONCENTRYCZNY PIONOWY Ø60/100**	91	**15,8**
K.012938	**RURA KONCENTRYCZNA Ø60/100 – 0,5 m**	91	**3,1**
K.012089	**RURA KONCENTRYCZNAØ60/100 – 1 m**	92	**6,2**
K.012000-A	**KOŃCÓWKA KONCENTRYCZNA POZIOMA Ø60/100 - 1 m**	92	**12**
K.012093	**KOLANO KONCENTRYCZNE 87° Ø60/100**	92	**7,8**
K.012095	**KOLANO KONCENTRYCZNE 45° Ø60/100**	92	**2,7**
K.012139	**KOLANO KONCENTRYCZNE 87° Ø60/100 z kołnierzem montażowym**	92	**7,8**
K.012086	**PODSTAWA KONCENTRYCZNA Ø60/100**	92	**2,2**
K.T60100P	**PODSTAWA KONCENTRYCZNA Ø60/100 Z TRÓJNIKIEM REWIZYJNYM**	92	**7,8**
-	**KOŃCÓWKA KONCENTRYCZNA PIONOWA Ø60/100**	element zestawu	**10,5**

K.012002	**ZESTAW ROZDZIELNY Ø80+80**	95	**6,7**
K.012491	**RURA PROSTA Ø80 - 0,5 m**	95	**Powietrze 0,35 Spaliny 0,65**
K.012088	**RURA PROSTA Ø80 - 1 m**	95	**Powietrze 0,7 Spaliny 1,1**
K.012091	**KOLANO 87° Ø80**	95	**Powietrze 1,8 Spaliny 2,5**
K.012092	**KOLANO 45° Ø80**	95	**Powietrze 1,1 Spaliny 1,5**
K.012087	**PODSTAWA WLOTU POWIETRZA Ø80**	96	**Powietrze 0,1**
	PODSTAWA WYLOTU SPALIN Ø80		**Spaliny 0,1**
K.012962	**KRATKA POZIOMA Ø80 WLOTU POWIETRZA / WYLOTU SPALIN**	96	**Powietrze 2,2 Spaliny 1,9**
KZP-D.80-V	**KOŃCÓWKA PIONOWA WYLOTU SPALIN Ø80**	96	**Spaliny 2,1**
K.KWW80125	**KOŃCÓWKA PIONOWA UNIWERSALNA Ø80/125**	96	**Spaliny 2,1**

Kod	Nazwa	Strona	R
K.012144	**RURA PROSTA Ø60 - 1 m**	96	**Powietrze 0,7 Spaliny 1,1**
K.012153-A	**KOLANO 87° Ø60**	96	**Powietrze 1,8 Spaliny 2,5**
K.012956	**KOLANO 45° Ø60**	96	**Powietrze 1,1 Spaliny 1,5**
K.012153-B	**REDUKCJA Ø80/60**	96	**Spaliny 4,3**
K.KWW60100	**KOŃCÓWKA PIONOWA UNIWERSALNA Ø60/100**	97	**Spaliny 1,7**

ZESTAWY POWIETRZNO-SPALINOWE DO KOTŁÓW KONDENSACYJNYCH SERIA ZIELONA - ELEMENTY WYKONANE Z TWORZYWA

"Seria zielona" jest zaprojektowana z przeznaczeniem wyłącznie do kotłów kondensacyjnych Immergas. Elementy wylotu spalin wykonane są z tworzywa (PPS) odpornego na działanie kondensatu, natomiast elementy zasysu powietrza - z aluminium. W przypadku zestawów rozdzielnych zarówno przewody powietrzne, jak i spalinowe są wykonane z tworzywa.

System połączeń z uszczelkami wargowymi pozwala na szybki montaż gwarantujący trwałość i szczelność układu.

System składa się z podstawowych zestawów zawierających początkowy (z kołnierzem mocującym do kotła) i końcowy element układu (końcówka zasysu powietrza / wylotu spalin). Zestawy podstawowe mogą być wydłużane przy użyciu elementów dodatkowych (rury, kolana).

Maksymalna długość zestawu powietrzno-spalinowego Seria zielona - kotły kondensacyjne	
Typ zestawu	**Długość maksymalna**
Zestaw koncentryczny poziomy Ø60/100 (z 1 kolanem 90°)	12,8 m
Zestaw koncentryczny pionowy Ø60/100 (bez kolan)	14,4 m
Zestaw rozdzielny Ø80+80 (z końcówką zasysu powietrza, 1 m rury zasysu powietrza oraz 2 kolanami 90°)	30 m
Zestaw rozdzielny Ø80 + wkład kominowy pionowy Ø60 (z końcówką zasysu powietrza, 1 m rury zasysu powietrza oraz 2 kolanami 90°)	22 m

Zastosowanie kolana powoduje skrócenie maksymalnej długości przewodu powietrzno-spalinowego zgodnie z poniższą tabelą:

Element	Odpowiadająca długość prostego odcinka przewodu
Kolano koncentryczne 90° Ø60/100	1,3 m
Kolano koncentryczne 45° Ø60/100	1 m
Kolano 90° Ø80	Wlot powietrza 2,2 m Wylot spalin 2,1 m
Kolano 45° Ø80	Wlot powietrza 1,4 m Wylot spalin 1,3 m

W celu zagwarantowania poprawności działania kotła należy podczas projektowania układu powietrzno-spalinowego dokonać obliczeń sprawdzających, korzystając z tabeli współczynników oporu (strona 113).

UWAGA: Elementy serii zielonej przeznaczone są wyłącznie do kotłów kondensacyjnych z zamkniętą komorą spalania. Są one wyraźnie oznaczone napisem „TYLKO DO KOTŁÓW KONDENSACYJNYCH" („SOLO PER CALDAIE A CONDENSAZIONE / ONLY FOR CONDENSING BOILERS").

IMMERGAS
SOLO PER CALDAIE A CONDENSAZIONE
ONLY FOR CONDENSING BOILERS

Zastosowanie elementów serii zielonej do kotłów tradycyjnych (niekondensacyjnych) spowoduje ich uszkodzenie, a co za tym idzie rozszczelnienie układu powietrzno-spalinowego i w konsekwencji wadliwe działanie i zniszczenie kotła.

ZESTAW KONCENTRYCZNY Ø60/100

a)

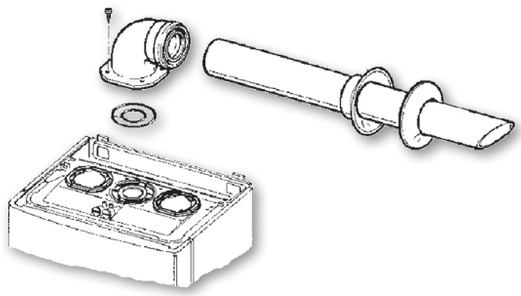

b)

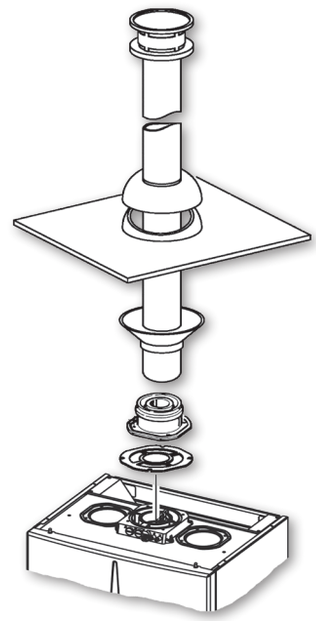

Schemat instalacji zestawu koncentrycznego Ø60/100:

a) poziomego - wylot przez ścianę

b) pionowego - wylot przez strop

Kod	Nazwa	Cena netto PLN	VAT %	Cena brutto PLN	GR
3.012000	**ZESTAW KONCENTRYCZNY POZIOMY Ø60/100** Zestaw zawiera: • kolano 90° z kołnierzem montażowym • końcówkę poziomą koncentryczną **1 m** • rozety maskujące i komplet uszczelnień	484,00	23	**595,32**	B
3.024598	**ZESTAW KONCENTRYCZNY POZIOMY Ø60/100** Zestaw zawiera: • kolano 90° z kołnierzem montażowym • końcówkę poziomą koncentryczną **0,8 m** • rozety maskujące i komplet uszczelnień	381,00	23	**468,63**	
3.016833	**ZESTAW KONCENTRYCZNY PIONOWY Ø60/100** Zestaw zawiera: • podstawę koncentryczną • końcówkę pionową koncentryczną **1,25 m** w kolorze miedzi • obróbkę blacharską z przejściem dachowym • rozety maskujące i komplet uszczelnień	893,00	23	**1 098,39**	

Kod	Nazwa	Cena netto PLN	VAT %	Cena brutto PLN	GR
3.014643	**RURA KONCENTRYCZNA Ø60/100 – 0,5 m**	138,00	23	**169,74**	B
3.012089	**RURA KONCENTRYCZNA Ø60/100 – 1 m**	228,00	23	**280,44**	
3.012093	**KOLANO KONCENTRYCZNE 90° Ø60/100**	207,00	23	**254,61**	
3.012095	**KOLANO KONCENTRYCZNE 45° Ø60/100**	204,00	23	**250,92**	
3.012086	**PODSTAWA KONCENTRYCZNA Ø60/100**	170,00	23	**209,10**	
3.010959	**ROZETA MASKUJĄCA Ø100 (zestaw 2 szt.)**	47,00	23	**57,81**	

ZESTAW ROZDZIELNY Ø80+80

Schemat instalacji zestawu rozdzielnego Ø80+80:

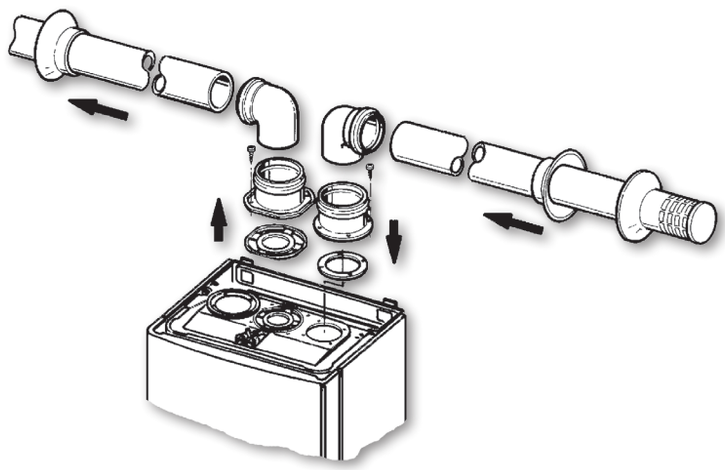

Kod	Nazwa	Cena netto PLN	VAT %	Cena brutto PLN	GR
3.012002	**ZESTAW ROZDZIELNY Ø80+80** Zestaw zawiera: • podstawę wlotu powietrza, podstawę wylotu spalin • 2 kolana 90° • rurę 1 m z kratką wlotu • rurę 1 m wylotu • rozety maskujące i komplet uszczelnień	620,00	23	**762,60**	B
3.014642	**RURA PROSTA Ø80 - 0,5 m (komplet 4 szt.)** Istnieje możliwość zamawiania pojedynczych elementów	175,00	23	**215,25**	
3.012091	**KOLANO 90° Ø80 (komplet 4 szt.)** Istnieje możliwość zamawiania pojedynczych elementów	243,00	23	**298,89**	
3.012092 *	**KOLANO 45° Ø80**	68,00	23	**83,64**	
3.012087	**PODSTAWA WLOTU POWIETRZA + PODSTAWA WYLOTU SPALIN Ø80**	159,00	23	**195,57**	

* Towar na zamówienie

Kod	Nazwa		Cena netto PLN	VAT %	Cena brutto PLN	GR
1.011937	**ROZETA MASKUJĄCA Ø80**		20,00	23	**24,60**	B
3.016363 *	**KOŃCÓWKA POZIOMA WYLOTU SPALIN Ø80 z kratką wylotu**		246,00	23	**302,58**	
KZP-D.80-V	**KOŃCÓWKA PIONOWA WYLOTU SPALIN Ø80 ze stali nierdzewnej**		258,00	23	**317,34**	
K.KWW80125	**KOŃCÓWKA PIONOWA UNIWERSALNA Ø80/125 ze stali nierdzewnej**	**1 sztuka**	226,00	23	**277,98**	
K.KWW80125P6		**Pakiet 6 szt.**	1 102,00	23	**1 355,46**	

* Towar na zamówienie

ELEMENTY WKŁADU KOMINOWEGO Ø60 - INSTALACJA PIONOWA W SZACHCIE KOMINOWYM

Zestaw pozwala na odprowadzenie spalin za pomocą rury Ø60 wprowadzonej do szachtu kominowego połączonej z rurą wylotu spalin zestawu rozdzielnego Ø80+80.

Połączenie rur poziomych Ø80 i rur pionowych Ø60 jest wykonane za pomocą kolana 90° z redukcją Ø80/60 (3.012153). Przewód pionowy Ø60 zakończony jest dowolną końcówką pionową (KZP-D.60-V, K.KWW60100).

Rury muszą być zabezpieczone za pomocą opasek łączących (3.012145). Opaski te powinny być montowane naprzemiennie z opaskami centrującymi (3.012146), które ustawiają centralnie rury wewnątrz szachtu kominowego.

Odprowadzenie kondensatu realizowane jest przez kocioł.

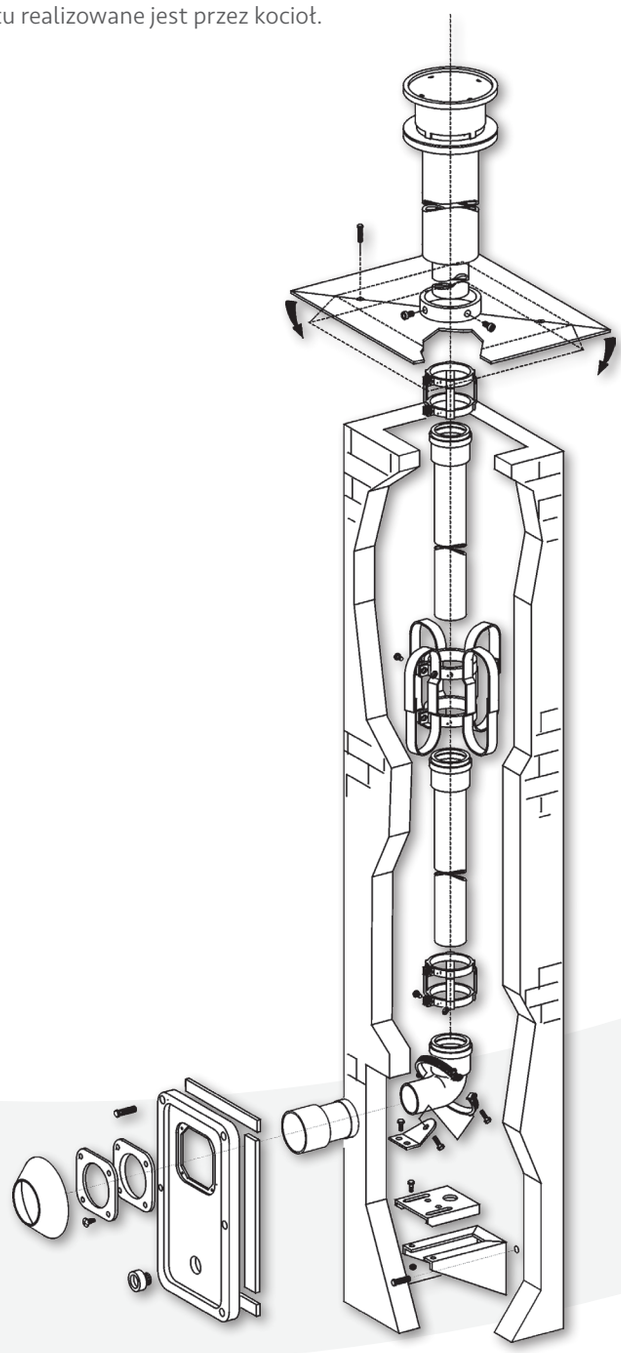

Kod	Nazwa		Cena netto PLN	VAT %	Cena brutto PLN	GR
3.012144 *	**RURA PROSTA Ø60 - 1 m (komplet 4 szt.)**		313,00	23	**384,99**	B
3.013869 **	**RURA PROSTA Ø60 - 2 m**		165,00	23	**202,95**	
3.012153 **	**KOLANO 90° Ø60 Z REDUKCJĄ Ø60/80 z elementem mocującym do podpory 3.011600**		166,00	23	**204,18**	
3.011600 **	**PODPORA KOLANA 90°**		166,00	23	**204,18**	
3.012008 **	**PANEL MASKUJĄCY**		208,00	23	**255,84**	
3.013870**	**KOLANO 90° Ø60**		105,00	23	**129,15**	
3.012145 *	**OPASKA ŁĄCZĄCA DO RUR Ø60 zestaw 5 szt.**		262,00	23	**322,26**	
3.012146 *	**OPASKA CENTRUJĄCA DO RUR Ø60 zestaw 3 szt.**		289,00	23	**355,47**	
3.012112 **	**KOMPLETNA PIONOWA KOŃCÓWKA WYLOTU SPALIN Ø60 z przykryciem szachtu**		678,00	23	**833,94**	
KZP-D.60-V	**KOŃCÓWKA PIONOWA WYLOTU SPALIN Ø60 ze stali nierdzewnej**		129,00	23	**158,67**	
K.KWW60100	**KOŃCÓWKA PIONOWA UNIWERSALNA Ø60/100 ze stali nierdzewnej**	1 szt.	226,00	23	**277,98**	
K.KWW60100P6		pakiet 6 szt.	1 102,00	23	**1 355,46**	
K.PD60 **	**PRZEJŚCIE DACHOWE PŁASKIE Ø60** (250x250 mm)		45,00	23	**55,35**	

7

* Istnieje możliwość zamawiania pojedynczych elementów
** Towar na zamówienie

DOBÓR ZESTAWU POWIETRZNO-SPALINOWEGO ZA POMOCĄ WSPÓŁCZYNNIKA OPORU (R)

Poniższa metoda została opracowana w celu maksymalnego uproszczenia procedury projektowania układów powietrzno-spalinowych.

Każdy z elementów zestawu powietrzno-spalinowego posiada pewien współczynnik oporu R, którego wartość dla poszczególnych elementów zebrano w tabelach.

Współczynnik oporu jest wielkością bezwymiarową. Jego wartość zależy od rodzaju elementu i jest wyznaczony w oparciu o opór właściwy elementu, rodzaj przepływającego czynnika (powietrze/spaliny) oraz rodzaj kotła (tradycyjny/kondensacyjny), z uwzględnieniem badań empirycznych.

Dobór odpowiedniego zestawu sprowadza się do wstępnego zaprojektowania układu powietrzno-spalinowego i zsumowania współczynników oporu poszczególnych elementów. Aby układ mógł być zastosowany w praktyce, musi być bezwzględnie zachowany warunek:

Suma oporów wszystkich elementów składowych przewodów powietrznych i spalinowych musi być mniejsza od wartości 100.

Jeżeli warunek ten nie został spełniony, należy przeprojektować układ odprowadzenia spalin.

$$\sum_{i=1}^{n} R < 100$$

TABELA WSPÓŁCZYNNIKÓW OPORU R DO KOTŁÓW KONDENSACYJNYCH Z ZAMKNIĘTĄ KOMORĄ SPALANIA - SERIA ZIELONA

Kod	Nazwa	Strona	R
3.012000	**ZESTAW KONCENTRYCZNY POZIOMY Ø60/100**	106	**23,2**
3.016833	**ZESTAW KONCENTRYCZNY PIONOWY Ø60/100**	106	**16,5**
3.014643	**RURA KONCENTRYCZNA Ø60/100 – 0,5 m**	107	**3,2**
3.012089	**RURA KONCENTRYCZNA Ø60/100 – 1 m**	107	**6,4**
3.012093	**KOLANO KONCENTRYCZNE 90° Ø60/100**	107	**8,2**
3.012095	**KOLANO KONCENTRYCZNE 45° Ø60/100**	107	**6,4**
3.012086	**PODSTAWA KONCENTRYCZNA Ø60/100**	107	**0,2**
-	**KOŃCÓWKA KONCENTRYCZNA PIONOWA Ø60/100**	element zestawu	**16,3**
-	**KOŃCÓWKA KONCENTRYCZNA POZIOMA Ø60/100**	element zestawu	**15**

3.012002	**ZESTAW ROZDZIELNY Ø80+80**	108	**8,97**
3.014642	**RURA PROSTA Ø80 - 0,5 m**	108	**Powietrze 0,43 Spaliny 0,6**
3.012088	**RURA PROSTA Ø80 - 1 m**	108	**Powietrze 0,87 Spaliny 1,2**
3.012091	**KOLANO 90° Ø80**	109	**Powietrze 1,9 Spaliny 2,6**
3.012092	**KOLANO 45° Ø80**	109	**Powietrze 1,2 Spaliny 1,6**
3.012087	**PODSTAWA WLOTU POWIETRZA Ø80**	109	**Powietrze 0,1**
	PODSTAWA WYLOTU SPALIN Ø80		**Spaliny 0,1**
-	**KRATKA POZIOMA WLOTU POWIETRZA / WYLOTU SPALIN Ø80**	element zestawu	**Powietrze 2,2 Spaliny 1,9**
KZP-D.80-V	**KOŃCÓWKA PIONOWA WYLOTU SPALIN Ø80 ze stali nierdzewnej**	109	**Spaliny 2,1**
K.KWW80125	**KOŃCÓWKA PIONOWA UNIWERSALNA Ø80/125 ze stali nierdzewnej**	109	**Spaliny 2,1**
3.012144	**RURA PROSTA Ø60 - 1 m**	111	**Spaliny 3,3**
3.013869	**RURA PROSTA Ø60 - 2 m**	111	**Spaliny 6,6**
3.012153	**KOLANO 90° Ø60 Z REDUKCJĄ Ø60/80**	111	**Spaliny 6,1**
3.013870	**KOLANO 90° Ø60**	111	**Spaliny 3,5**
3.012112	**KOMPLETNA PIONOWA KOŃCÓWKA WYLOTU SPALIN Ø60 z osłoną szachtu kominowego**	111	**Spaliny 12,2**
KZP-D.60-V	**KOŃCÓWKA PIONOWA WYLOTU SPALIN Ø60 ze stali nierdzewnej**	111	**Spaliny 0,8**
K.KWW60100	**KOŃCÓWKA PIONOWA WYLOTU SPALIN Ø60 WENTYLOWANA ze stali nierdzewnej**	111	**Spaliny 1,7**

8

Instalacje solarne

Systemy solarne Immergas to najnowszej generacji produkty, pozwalające wykorzystać do maksimum czystą i darmową energię ze Słońca, przy zagwarantowaniu najwyższego komfortu. W ofercie Immergas dostępne są kompletne zestawy z zastosowaniem płaskich kolektorów słonecznych, zawierające niezbędne komponenty do stworzenia ekologicznej domowej instalacji solarnej. Duża różnorodność i uniwersalność zestawów pozwala na dostosowanie systemu solarnego do praktycznie każdego rodzaju instalacji ogrzewania budynku, bez względu na rodzaj zainstalowanego kotła oraz zasobnika.

IMMERGAS

ZESTAWY Z KOLEKTORAMI PŁASKIMI Z DWUWĘŻOWNICOWYM ZASOBNIKIEM C.W.U.

GWARANCJA 10 lat* GWARANCJA

Kod	Nazwa	Cena netto PLN	VAT %	Cena brutto PLN	GR
99120024	**IMMERSOLE SUPER 2 x 2.0 + 200**	12 901,00	23	**15 868,23**	B
99120025	**IMMERSOLE SUPER 2 x 2.0 + 250**	13 697,00	23	**16 847,31**	

Zestaw zawiera:
- 2 kolektory płaskie EP 2.0 V2
- zasobnik dwuwężownicowy emaliowany (UBS 200 SOL / UBS 250 SOL)
- podwójną grupę pompową
- zestaw do połączenia 2 kolektorów z instalacją (system Inox Elastic)
- regulator solarny ImmSol 71
- płyn solarny uniwersalny IMMERICOL - 20 l

Wyposażenie dodatkowe: profil maskujący (strona 125).

Systemy mocowań kolektorów płaskich dostępne na stronie 122.

Możliwość zamówienia kolektora z ramą anodowaną na kolor brązowy.

99120026	**ZESTAW IMMERSOLE SUPER 2 x 2.0 + 300**	13 856,00	23	**17 042,88**	B

Zestaw zawiera:
- 2 kolektory płaskie EP 2.0 V2
- zasobnik dwuwężownicowy emaliowany (UBS 300 SOL V2)
- podwójną grupę pompową
- zestaw do połączenia 2 kolektorów z instalacją (system Inox Elastic)
- regulator solarny ImmSol 71
- płyn solarny uniwersalny IMMERICOL - 20 l

Wyposażenie dodatkowe: profil maskujący (strona 125).

Systemy mocowań kolektorów płaskich dostępne na stronie 122.

Możliwość zamówienia kolektora z ramą anodowaną na kolor brązowy.

* Gwarancja na jakość kolektorów słonecznych

ZESTAWY Z KOLEKTORAMI PŁASKIMI Z DWUWĘŻOWNICOWYM ZASOBNIKIEM C.W.U.

GWARANCJA 10 lat* GWARANCJA

Kod	Nazwa	Cena netto PLN	VAT %	Cena brutto PLN	GR
99120027	**ZESTAW IMMERSOLE SUPER 2 x 2.6 + 300**	15 449,00	23	**19 002,27**	B

Zestaw zawiera:
- 2 kolektory płaskie EPM 2.6 V2
- zasobnik dwuwężownicowy emaliowany (UBS 300 SOL V2)
- podwójną grupę pompową
- zestaw do połączenia 2 kolektorów z instalacją (system Inox Elastic)
- regulator solarny ImmSol 71
- płyn solarny uniwersalny IMMERICOL - 20 l

Wyposażenie dodatkowe: profil maskujący (strona 125).

Systemy mocowań kolektorów płaskich dostępne na stronie 122.

Możliwość zamówienia kolektora z ramą anodowaną na kolor brązowy.

99120028	**ZESTAW IMMERSOLE SUPER 3 x 2.0 + 300**	15 926,00	23	**19 588,98**	B

Zestaw zawiera:
- 3 kolektory płaskie EP 2.0 V2
- zasobnik dwuwężownicowy emaliowany (UBS 300 SOL V2)
- podwójną grupę pompową
- zestaw do połączenia 3 kolektorów z instalacją (system Inox Elastic)
- regulator solarny ImmSol 71
- płyn solarny uniwersalny IMMERICOL - 20 l

Wyposażenie dodatkowe: profil maskujący (strona 125).

Systemy mocowań kolektorów płaskich dostępne na stronie 122.

Możliwość zamówienia kolektora z ramą anodowaną na kolor brązowy.

* Gwarancja na jakość kolektorów słonecznych

ZESTAWY Z KOLEKTORAMI PŁASKIMI PRZEZNACZONE DO WSPOMAGANIA PRODUKCJI C.W.U. W DWUWĘŻOWNICOWYCH ZASOBNIKACH C.W.U.

GWARANCJA 10 lat* GWARANCJA

Kod	Nazwa	Cena netto PLN	VAT %	Cena brutto PLN	GR
99120029	**ZESTAW IMMERSOLE SUPER 2 x 2.0**	8 599,00	23	**10 576,77**	B

Zestaw zawiera:
- 2 kolektory płaskie EP 2.0 V2
- podwójną grupę pompową
- zestaw do połączenia 2 kolektorów z instalacją (system Inox Elastic)
- regulator solarny ImmSol 71
- płyn solarny uniwersalny IMMERICOL - 20 l

Wyposażenie dodatkowe: profil maskujący (strona 125).

Systemy mocowań kolektorów płaskich dostępne na stronie 122.

Możliwość zamówienia kolektora z ramą anodowaną na kolor brązowy.

99120030	**ZESTAW IMMERSOLE SUPER 2 x 2.6**	10 352,00	23	**12 732,96**	B

Zestaw zawiera:
- 2 kolektory płaskie EPM 2.6 V2
- podwójną grupę pompową
- zestaw do połączenia 2 kolektorów z instalacją (system Inox Elastic)
- regulator solarny ImmSol 71
- płyn solarny uniwersalny IMMERICOL - 20 l

Wyposażenie dodatkowe: profil maskujący (strona 125).

Systemy mocowań kolektorów płaskich dostępne na stronie 122.

Możliwość zamówienia kolektora z ramą anodowaną na kolor brązowy.

* Gwarancja na jakość kolektorów słonecznych

ZESTAWY Z KOLEKTORAMI PŁASKIMI PRZEZNACZONE DO WSPOMAGANIA PRODUKCJI C.W.U. W DWUWĘŻOWNICOWYCH ZASOBNIKACH C.W.U.

GWARANCJA 10 lat* GWARANCJA

Kod	Nazwa	Cena netto PLN	VAT %	Cena brutto PLN	GR
99120031	**ZESTAW IMMERSOLE SUPER 3 x 2.0**	10 989,00	23	**13 516,47**	

Zestaw zawiera:
- 3 kolektory płaskie EP 2.0 V2
- podwójną grupę pompową
- zestaw do połączenia 3 kolektorów z instalacją (system Inox Elastic)
- regulator solarny ImmSol 71
- płyn solarny uniwersalny IMMERICOL - 20 l
-

Wyposażenie dodatkowe: profil maskujący (strona 125).

Systemy mocowań kolektorów płaskich dostępne na stronie 122.

Możliwość zamówienia kolektora z ramą anodowaną na kolor brązowy.

B

* Gwarancja na jakość kolektorów słonecznych

KOLEKTORY PŁASKIE

GWARANCJA 10 lat GWARANCJA

Kod	Nazwa		Cena netto PLN	VAT %	Cena brutto PLN	GR
12001022	**Kolektor EP 2.0 V2** HARFA absorber aluminiowo-miedziany powierzchnia brutto 2,00 m² powierzchnia czynna 1,876 m² 2 króćce przyłączeniowe	rama w kolorze srebrnym	2 363,00	23	**2 906,49**	B
12001122 *		rama w kolorze brązowym	2 578,00	23	**3 170,94**	

E.011207	**Kolektor EPM 2.6 V2** MEANDER absorber aluminiowo-miedziany powierzchnia brutto 2,65 m² powierzchnia czynna 2,44 m² 4 króćce przyłączeniowe	rama w kolorze srebrnym	3 187,00	23	**3 920,01**	B
E.011208 *		rama w kolorze brązowym	3 418,00	23	**4 204,14**	

E.011303 *	**Kolektor EPMH 2.6 V2** MEANDER POZIOMY absorber aluminiowo-miedziany powierzchnia brutto 2,65 m² powierzchnia czynna 2,44 m² 4 króćce przyłączeniowe	rama w kolorze srebrnym	3 342,00	23	**4 110,66**	B
E.011304 *		rama w kolorze brązowym	3 580,00	23	**4 403,40**	

8

* Towar na zamówienie

SYSTEM MOCOWANIA KOLEKTORÓW
PŁASKICH PIONOWYCH EP/EPM

Kod	Nazwa		Cena netto PLN	VAT %	Cena brutto PLN	GR
E.022501 *	ZESTAW MOCUJĄCY DO KOLEKTORÓW EP 2.0 POWIERZCHNIA PŁASKA	**DO 1 KOLEKTORA**	1 139,00	23	**1 400,97**	B
E.022502		**DO 2 KOLEKTORÓW**	1 806,00	23	**2 221,38**	
E.022503		**DO 3 KOLEKTORÓW**	2 541,00	23	**3 125,43**	
E.022504		**DO 4 KOLEKTORÓW**	3 216,00	23	**3 955,68**	
E.022505		**DO 5 KOLEKTORÓW**	3 941,00	23	**4 847,43**	
E.022001K *	ZESTAW MOCUJĄCY DO KOLEKTORÓW EP 2.0 DACH SKOŚNY DACHÓWKA	**DO 1 KOLEKTORA** (mocowanie do krokwi)	598,00	23	**735,54**	
E.022001S *		**DO 1 KOLEKTORA** (hak typu "S")	598,00	23	**735,54**	
E.022002K		**DO 2 KOLEKTORÓW** (mocowanie do krokwi)	997,00	23	**1 226,31**	
E.022002S		**DO 2 KOLEKTORÓW** (hak typu "S")	997,00	23	**1 226,31**	
E.022003K		**DO 3 KOLEKTORÓW** (mocowanie do krokwi)	1 452,00	23	**1 785,96**	
E.022003S		**DO 3 KOLEKTORÓW** (hak typu "S")	1 452,00	23	**1 785,96**	
E.022004K *		**DO 4 KOLEKTORÓW** (mocowanie do krokwi)	1 850,00	23	**2 275,50**	
E.022004S *		**DO 4 KOLEKTORÓW** (hak typu "S")	1 850,00	23	**2 275,50**	
E.022005K *		**DO 5 KOLEKTORÓW** (mocowanie do krokwi)	2 308,00	23	**2 838,84**	
E.022005S *		**DO 5 KOLEKTORÓW** (hak typu "S")	2 308,00	23	**2 838,84**	
E.022201 *	ZESTAW MOCUJĄCY DO KOLEKTORÓW EP 2.0 DACH SKOŚNY BLACHA PAPA	**DO 1 KOLEKTORA**	470,00	23	**578,10**	
E.022202		**DO 2 KOLEKTORÓW**	792,00	23	**974,16**	
E.022203		**DO 3 KOLEKTORÓW**	1 185,00	23	**1 457,55**	
E.022204 *		**DO 4 KOLEKTORÓW**	1 513,00	23	**1 860,99**	
E.022205 *		**DO 5 KOLEKTORÓW**	1 902,00	23	**2 339,46**	

* Towar na zamówienie

Kod	Nazwa		Cena netto PLN	VAT %	Cena brutto PLN	GR
E.022551 *	ZESTAW MOCUJĄCY DO KOLEKTORÓW EPM 2.6 POWIERZCHNIA PŁASKA	**DO 1 KOLEKTORA**	1 139,00	23	**1 400,97**	B
E.022552		**DO 2 KOLEKTORÓW**	1 806,00	23	**2 221,38**	
E.022553 *		**DO 3 KOLEKTORÓW**	2 541,00	23	**3 125,43**	
E.022554 *		**DO 4 KOLEKTORÓW**	3 216,00	23	**3 955,68**	
E.022555 *		**DO 5 KOLEKTORÓW**	3 941,00	23	**4 847,43**	
E.022051K	ZESTAW MOCUJĄCY DO KOLEKTORÓW EPM 2.6 DACH SKOŚNY DACHÓWKA	**DO 1 KOLEKTORA** (mocowanie do krokwi)	598,00	23	**735,54**	
E.022051S		**DO 1 KOLEKTORA** (hak typu "S")	598,00	23	**735,54**	
E.022052K		**DO 2 KOLEKTORÓW** (mocowanie do krokwi)	997,00	23	**1 226,31**	
E.022052S		**DO 2 KOLEKTORÓW** (hak typu "S")	997,00	23	**1 226,31**	
E.022053K *		**DO 3 KOLEKTORÓW** (mocowanie do krokwi)	1 452,00	23	**1 785,96**	
E.022053S *		**DO 3 KOLEKTORÓW** (hak typu "S")	1 452,00	23	**1 785,96**	
E.022054K *		**DO 4 KOLEKTORÓW** (mocowanie do krokwi)	1 850,00	23	**2 275,50**	
E.022054S *		**DO 4 KOLEKTORÓW** (hak typu "S")	1 850,00	23	**2 275,50**	
E.022055K *		**DO 5 KOLEKTORÓW** (mocowanie do krokwi)	2 075,00	23	**2 552,25**	
E.022055S *		**DO 5 KOLEKTORÓW** (hak typu "S")	2 075,00	23	**2 552,25**	
E.022251 *	ZESTAW MOCUJĄCY DO KOLEKTORÓW EPM 2.6 DACH SKOŚNY BLACHA PAPA	**DO 1 KOLEKTORA**	470,00	23	**578,10**	
E.022252		**DO 2 KOLEKTORÓW**	792,00	23	**974,16**	
E.022253 *		**DO 3 KOLEKTORÓW**	1 185,00	23	**1 457,55**	
E.022254 *		**DO 4 KOLEKTORÓW**	1 513,00	23	**1 860,99**	
E.022255 *		**DO 5 KOLEKTORÓW**	1 902,00	23	**2 339,46**	

* Towar na zamówienie

SYSTEM MOCOWANIA KOLEKTORÓW
PŁASKICH POZIOMYCH EPMH

Kod	Nazwa		Cena netto PLN	VAT %	Cena brutto PLN	GR
E.022561 *	**ZESTAW MOCUJĄCY DO KOLEKTORÓW POZIOMYCH EPMH** **POWIERZCHNIA PŁASKA**	**DO 1 KOLEKTORA**	1 062,00	23	**1 306,26**	B
E.022562 *		**DO 2 KOLEKTORÓW**	1 864,00	23	**2 292,72**	
E.022563 *		**DO 3 KOLEKTORÓW**	2 668,00	23	**3 281,64**	
E.022564 *		**DO 4 KOLEKTORÓW**	3 464,00	23	**4 260,72**	
E.022565 *		**DO 5 KOLEKTORÓW**	4 261,00	23	**5 241,03**	
E.022061K *	**ZESTAW MOCUJĄCY DO KOLEKTORÓW POZIOMYCH EPMH** **DACH SKOŚNY DACHÓWKA**	**DO 1 KOLEKTORA** (mocowanie do krokwi)	770,00	23	**947,10**	
E.022061S *		**DO 1 KOLEKTORA** (hak typu "S")	770,00	23	**947,10**	
E.022062K *		**DO 2 KOLEKTORÓW** (mocowanie do krokwi)	1 318,00	23	**1 621,14**	
E.022062S *		**DO 2 KOLEKTORÓW** (hak typu "S")	1 318,00	23	**1 621,14**	
E.022063K *		**DO 3 KOLEKTORÓW** (mocowanie do krokwi)	1 862,00	23	**2 290,26**	
E.022063S *		**DO 3 KOLEKTORÓW** (hak typu "S")	1 862,00	23	**2 290,26**	
E.022064K *		**DO 4 KOLEKTORÓW** (mocowanie do krokwi)	2 412,00	23	**2 966,76**	
E.022064S *		**DO 4 KOLEKTORÓW** (hak typu "S")	2 412,00	23	**2 966,76**	
E.022065K *		**DO 5 KOLEKTORÓW** (mocowanie do krokwi)	2 957,00	23	**3 637,11**	
E.022065S *		**DO 5 KOLEKTORÓW** (hak typu "S")	2 957,00	23	**3 637,11**	
E.022261 *	**ZESTAW MOCUJĄCY DO KOLEKTORÓW POZIOMYCH EPMH** **DACH SKOŚNY BLACHA PAPA**	**DO 1 KOLEKTORA**	644,00	23	**792,12**	
E.022262 *		**DO 2 KOLEKTORÓW**	1 234,00	23	**1 517,82**	
E.022263 *		**DO 3 KOLEKTORÓW**	1 812,00	23	**2 228,76**	
E.022264 *		**DO 4 KOLEKTORÓW**	2 398,00	23	**2 949,54**	
E.022265 *		**DO 5 KOLEKTORÓW**	2 976,00	23	**3 660,48**	

* Towar na zamówienie

PROFILE MASKUJĄCE KOLEKTORÓW PŁASKICH EP

Profile służą do maskowania wolnych przestrzeni między kolektorami.

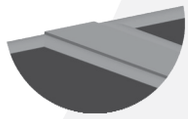

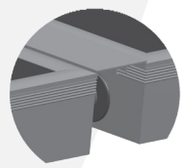

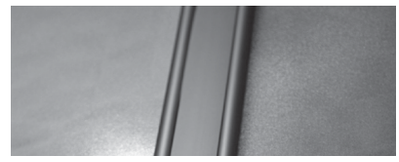

Kod	Nazwa	Cena netto PLN	VAT %	Cena brutto PLN	GR
E.044101	**Profil maskujący do kolektora EP 2.0 w kolorze srebrnym**	176,00	23	**216,48**	B
E.044102 *	**Profil maskujący do kolektora EP 2.0 w kolorze ciemny brąz**	229,00	23	**281,67**	
E.044201	**Profil maskujący do kolektora EPM 2.6 w kolorze srebrnym**	189,00	23	**232,47**	
E.044202 *	**Profil maskujący do kolektora EPM 2.6 w kolorze ciemny brąz**	252,00	23	**309,96**	

* Towar na zamówienie

ZESTAWY PODŁĄCZENIOWE KOLEKTORÓW DO INSTALACJI SOLARNEJ - SYSTEM INOX ELASTIC

W skład zestawu podłączeniowego systemu Inox Elastic wchodzą:

- kolano zasilające GZ ¾" x 22 mm
- czwórnik ¾" x 22 mm z odpowietrznikiem
- odpowiednia (w zależności od zestawu) ilość złączek kompensacyjnych
- korki zaślepiające (tylko kolektory EPM/EPMA)

Kod	Nazwa		Cena netto PLN	VAT %	Cena brutto PLN	GR
E.043201	ZESTAW PODŁĄCZENIOWY DO KOLEKTORÓW EP/EV	DO 1 KOLEKTORA	158,00	23	**194,34**	B
E.043202		DO 2 KOLEKTORÓW	368,00	23	**452,64**	
E.043203		DO 3 KOLEKTORÓW	589,00	23	**724,47**	
E.043204		DO 4 KOLEKTORÓW	802,00	23	**986,46**	
E.043205 *		DO 5 KOLEKTORÓW	1 020,00	23	**1 254,60**	

E.043401	ZESTAW PODŁĄCZENIOWY DO KOLEKTORÓW EPM	DO 1 KOLEKTORA	199,00	23	**244,77**	B
E.043402		DO 2 KOLEKTORÓW	634,00	23	**779,82**	
E.043403 *		DO 3 KOLEKTORÓW	1 059,00	23	**1 302,57**	
E.043404 *		DO 4 KOLEKTORÓW	1 482,00	23	**1 822,86**	
E.043405 *		DO 5 KOLEKTORÓW	1 911,00	23	**2 350,53**	
E.043406 *		DO 6 KOLEKTORÓW	2 333,00	23	**2 869,59**	
E.043407 *		DO 7 KOLEKTORÓW	2 756,00	23	**3 389,88**	
E.043408 *		DO 8 KOLEKTORÓW	3 182,00	23	**3 913,86**	
E.043409 *		DO 9 KOLEKTORÓW	3 603,00	23	**4 431,69**	
E.043410 *		DO 10 KOLEKTORÓW	4 026,00	23	**4 951,98**	

12203901 *	ZESTAW PODŁĄCZENIOWY DO KOLEKTORÓW EPMH	DO 1 KOLEKTORA	334,00	23	**410,82**	B
12203902 *		DO 2 KOLEKTORÓW	594,00	23	**730,62**	
12203903 *		DO 3 KOLEKTORÓW	852,00	23	**1 047,96**	
12203904 *		DO 4 KOLEKTORÓW	1 111,00	23	**1 366,53**	
12203905 *		DO 5 KOLEKTORÓW	1 368,00	23	**1 682,64**	

* Towar na zamówienie

ELEMENTY INSTALACJI SOLARNYCH

Kod	Nazwa	Cena netto PLN	VAT %	Cena brutto PLN	GR
E.049203	**GRUPA POMPOWA PODWÓJNA 1-6 l/min**	2 189,00	23	**2 692,47**	B
E.049204	**GRUPA POMPOWA PODWÓJNA 2-12 l/min**	2 189,00	23	**2 692,47**	
E.049205 *	**GRUPA POMPOWA PODWÓJNA 8-28 l/min**	2 994,00	23	**3 682,62**	
E.049901	**ZESTAW PODŁĄCZENIOWY NACZYNIA PRZEPONOWEGO**	164,00	23	**201,72**	B
1.026192	**ZAWÓR TERMOSTATYCZNY MIESZAJĄCY**	368,00	23	**452,64**	B
E.048026 *	**ROTAMETR DN 15 0,6 – 2,4 l/min**	266,00	23	**327,18**	B
E.048027 *	**ROTAMETR DN 15 1,0 – 3,5 l/min**	266,00	23	**327,18**	
E.048028 *	**ROTAMETR DN 15 2,0 – 8,0 l/min**	266,00	23	**327,18**	
E.048029 *	**ROTAMETR DN 15 3,0 – 12,0 l/min**	266,00	23	**327,18**	
E.048030 *	**ROTAMETR 4-15 l/min**	535,00	23	**658,05**	
E.048031 *	**ROTAMETR 8-30 l/min**	535,00	23	**658,05**	
E.048032 *	**ROTAMETR 10-40 l/min**	535,00	23	**658,05**	
E.048015	**SEPARATOR POWIETRZA GW ¾"**	475,00	23	**584,25**	
E.048016 *	**SEPARATOR POWIETRZA GW 1"**	518,00	23	**637,14**	
E.048008A	**ODOPWIETRZNIK SOLARNY AUTOMATYCZNY Z ZAWOREM ODCINAJĄCYM 3/8"**	300,00	23	**369,00**	
E.048306	**ZŁĄCZKA KOMPENSACYJNA 22 mm**	235,00	23	**289,05**	
E.048307	**CZWÓRNIK Z ODPOWIETRZNIKIEM**	173,00	23	**212,79**	
E.048308	**KOLANO ZASILAJĄCE GZ 3/4 x 22 mm**	63,00	23	**77,49**	
E.048304	**ZAŚLEPKA DO KOLEKTORA EPM**	33,00	23	**40,59**	

* Towar na zamówienie

REGULATORY

Kod	Nazwa	Cena netto PLN	VAT %	Cena brutto PLN	GR
C.060051	**REGULATOR SOLARNY IMMSOL 51** dedykowany do pomp bez sterowania sygnałem PWM	511,00	23	**628,53**	
C.060071	**REGULATOR SOLARNY IMMSOL 71** dedykowany do pomp sterowanych elektronicznie (sygnał PWM)	636,00	23	**782,28**	B
C.060020	**CZUJNIK TEMPERATURY KOLEKTORA** do regulatora IMMSOL	94,00	23	**115,62**	
C.060021	**CZUJNIK TEMPERATURY C.W.U.** do regulatora IMMSOL	49,00	23	**60,27**	

PŁYNY

Kod	Nazwa	Cena netto PLN	VAT %	Cena brutto PLN	GR
12000119	**PŁYN SOLARNY UNIWERSALNY IMMERICOL BIO 20 L** do kolektorów płaskich i próżniowych	683,00	23	**840,09**	B

* Towar na zamówienie

9

Zasobniki c.w.u.

W ofercie Immergas wyróżniamy dwa rodzaje zasobników, które zostały podzielone ze względu na rodzaj wykorzystanego materiału. Zasobniki c.w.u. ze stali nierdzewnej INOX zabudowane są w estetycznej obudowie dopasowanej wyglądem do kotłów Immergas. Posiadają standardowo zamontowane naczynie przeponowe c.w.u. oraz grupę bezpieczeństwa c.w.u. 8 bar. Zastosowanie stali nierdzewnej INOX jako materiału zarówno płaszcza zasobnika, jak i wężownicy grzejnej, gwarantuje wysoką trwałość i niezawodność.

Drugą grupą są zasobniki emaliowane, które dzięki prostym, aczkolwiek niezawodnym, rozwiązaniom technicznym doskonale sprawdzają się w różnych warunkach.

ZASOBNIKI ZE STALI EMALIOWANEJ Z JEDNĄ WĘŻOWNICĄ

UBS 100 ErP — XL B
UBS 125 ErP — XL C
UBS 160 ErP — XL C

GWARANCJA 2 lata* GWARANCJA

* gwarancja **2+3** przy zakupie w zestawie z kotłem

Kod	Nazwa	Cena netto PLN	VAT %	Cena brutto PLN	GR
UBS100V2	**ZASOBNIK UBS 100 V2** Zasobnik emaliowany Zawiera zawór bezpieczeństwa 6 bar Wymiary: 902 x ø524 mm Powierzchnia wymiany wężownicy: 1,08 m² Przyłącza wężownicy: boczne Przyłącza wodne: górne	2 959,00	23	**3 639,57**	
UBS125VV2	**ZASOBNIK UBS 125V V2** Zasobnik emaliowany Zawiera zawór bezpieczeństwa 6 bar Wymiary: 1064 x ø524 mm Powierzchnia wymiany wężownicy: 1,45 m² Wszystkie przyłącza górne	3 333,00	23	**4 099,59**	B
UBS160V2	**ZASOBNIK UBS 160 V2** Zasobnik emaliowany Zawiera zawór bezpieczeństwa 6 bar Wymiary: 1255 x ø524 mm Powierzchnia wymiany wężownicy: 1,45 m² Przyłącza wężownicy: boczne Przyłącza wodne: górne	3 696,00	23	**4 546,08**	

ZASOBNIKI ZE STALI EMALIOWANEJ Z DWIEMA WĘŻOWNICAMI

UBS 200 SOL — XL C
UBS 250 SOL — XL D
UBS 300 SOL V2 — XL C

GWARANCJA 5 lat GWARANCJA

Kod	Nazwa	Cena netto PLN	VAT %	Cena brutto PLN	GR
UBS200SOL	**ZASOBNIK UBS 200 SOL** Zasobnik emaliowany Wyposażony w dwie niezależne wężownice – możliwość bezpośredniej współpracy z dodatkowym źródłem ciepła Wymiary: 1382 x ø584 mm Powierzchnia wymiany wężownic (górna/dolna): 0,8 m² / 0,8 m²	4 946,00	23	**6 083,58**	
UBS250SOL	**ZASOBNIK UBS 250 SOL** Zasobnik emaliowany Wyposażony w dwie niezależne wężownice – możliwość bezpośredniej współpracy z dodatkowym źródłem ciepła Wymiary: 1562 x ø584 mm Powierzchnia wymiany wężownic (górna/dolna): 0,8 m² / 1,0 m²	5 766,00	23	**7 092,18**	B
UBS300SOLV2	**ZASOBNIK UBS 300 SOL V2** Zasobnik emaliowany Wyposażony w dwie niezależne wężownice – możliwość bezpośredniej współpracy z dodatkowym źródłem ciepła Wymiary: 1790 x ø597 mm Powierzchnia wymiany wężownic (górna/dolna): 0,8 m² / 1,2 m²	5 855,00	23	**7 201,65**	

Zasobniki do pomp ciepła dostępne w dziale "Pompy ciepła" - strona 21.

AKCESORIA DODATKOWE DO ZASOBNIKÓW C.W.U. ZE STALI EMALIOWANEJ

Kod	Nazwa	Cena netto PLN	VAT %	Cena brutto PLN	GR
UBSA6199203	**ANODA MAGNEZOWA** do zasobników UBS 100/125/160 oraz UBS 200/250 SOL	185,00	23	**227,55**	B
UBSA6199208 *	**ANODA MAGNEZOWA** do zasobników UBS 300 SOL V2	300,00	23	**369,00**	

UBSA2110030 *	**GRZAŁKA ELEKTRYCZNA TJ 6/4" 2 kW** do zasobników UBS 200/250/300 SOL Zasilanie 230 V / 50 Hz	747,00	23	**918,81**	A
13000015	**GRZAŁKA ELEKTRYCZNA TJ 6/4" 3,75 kW** do zasobników UBS 200/250/300 SOL Zasilanie 400 V / 50 Hz	1 366,00	23	**1 680,18**	
13000016	**GRZAŁKA ELEKTRYCZNA TJ 6/4" 6 kW** do zasobników UBS 200/250/300 SOL Zasilanie 400 V / 50 Hz	1 426,00	23	**1 753,98**	

AKCESORIA PODŁĄCZENIOWE DO ZASOBNIKÓW C.W.U.

Kod	Nazwa	Cena netto PLN	VAT %	Cena brutto PLN	GR
3.024609/CT	**ZESTAW DO PODŁĄCZENIA ZASOBNIKA C.W.U.** do kotłów jednofunkcyjnych VICTRIX TT/MAIOR TT/EXA/TERA Zawiera rurki podłączeniowe oraz sondę temperatury zasobnika	144,00	23	**177,12**	A
1.033683	**SONDA KONTAKTOWA ZASOBNIKA** do współpracy kotłów jednofunkcyjnych z zasobnikami nie wyposażonymi fabrycznie w sondę temperatury	64,00	23	**78,72**	

* Towar na zamówienie

10

Akcesoria dodatkowe

IMMERGAS

ZESTAW PRZYŁĄCZENIOWY RECYRKULACJI C.W.U.

Kod	Przeznaczony do urządzenia:	Cena netto PLN	VAT %	Cena brutto PLN	GR
3.012944	**VICTRIX ZEUS 26 / ErP** **AVIO/ ZEUS kW** **VICTRIX ZEUS 25**	251,00	23	**308,73**	A
3.013498 *	**VICTRIX ZEUS SUPERIOR kW / ErP** **ZEUS VICTRIX**	251,00	23	**308,73**	
3.022199 **	**UB INOX 120 V2 / 3 ErP**	159,00	23	**195,57**	
3.015380	**VICTRIX ZEUS 26 / ErP** **VICTRIX ZEUS SUPERIOR kW** **AVIO / ZEUS kW** **ZEUS VICTRIX** **VICTRIX ZEUS 25** z pompą cyrkulacyjną	1 254,00	23	**1 542,42**	
3.020001	**HERCULES CONDENSING 2 / 3 ErP** **HERCULES SOLAR 1A / 2 ErP** z pompą cyrkulacyjną	1 254,00	23	**1 542,42**	

ZESTAW ZAWOROWY

do kotłów przepływowych zasilanych buforowym zasobnikiem solarnym c.w.u.

Kod	Przeznaczony do urządzenia:	Cena netto PLN	VAT %	Cena brutto PLN	GR
3.018911 **	**do kotłów wiszących przepływowych**	999,00	23	**1 228,77**	A

ZESTAW PRZYŁĄCZY ELASTYCZNYCH

Kod	Nazwa	Cena netto PLN	VAT %	Cena brutto PLN	GR
3.011667 *	**Uniwersalny zestaw przyłączy elastycznych do kotłów wiszących przepływowych**	423,00	23	**520,29**	B

* Dostępne do wyczerpania zapasów
** Towar na zamówienie

POMPKA DO ODPROWADZENIA KONDENSATU

Kod	Przeznaczony do urządzenia:	Cena netto PLN	VAT %	Cena brutto PLN	GR
3.026374	**do wszystkich kotłów kondensacyjnych**	644,00	23	**792,12**	B

FILTR MAGNETYCZNY

Kod	Nazwa	Cena netto PLN	VAT %	Cena brutto PLN	GR
30700500	**FILTR MAGNETYCZNY MG1** z zaworem odcinającym GZ 3/4" i złączem obrotowym GW 3/4"	333,00	23	**409,59**	B
RB.29650650	**FILTR MAGNETYCZNY CLEANWATER** z zaworami odcinającymi GW 1"	594,00	23	**730,62**	

11

Naczynia przeponowe

Naczynia przeponowe oferowane przez firmę Immergas wykonane są z wysokiej jakości stali, która jest pokryta zewnętrzną powłoką epoksydowo-poliestrową zabezpieczającą naczynie przed korozją. Membranę naczynia wykonano z tworzywa EPDM, a dla naczyń przeznaczonych do instalacji solarnych - z tworzywa EPDM HT, gdzie temperatura pracy membrany jest podwyższona do wartości 140°C. Naczynia oferowane przez Immergas Polska posiadają wymienną membranę, co w przypadku ewentualnej usterki pozwala na szybką naprawę bez konieczności wymiany całego naczynia, jednocześnie zmniejszając znacząco jej koszt.

NACZYNIA DO WODY WODOCIĄGOWEJ

DOSTĘPNE DO WYCZERPANIA ZAPASÓW

Naczynia przeznaczone do wody wodociągowej typu A (wiszące), AV (stojące pionowe)

- ciśnienie maksymalne pracy 10 bar
- temperatura pracy: od -10 do +100°C

Kod	Model	Pojemność l	Przyłącze	Cena netto PLN	VAT %	Cena brutto PLN	GR
I.060008	**A8**	**8**	**¾"**	116,00	23	**142,68**	B
I.060012	**A12**	**12**	**¾"**	127,00	23	**156,21**	
I.060018	**A18**	**18**	**¾"**	169,00	23	**207,87**	

I.060050	**AV50**	**50**	**1"**	424,00	23	**521,52**	B

NACZYNIA DO INSTALACJI CENTRALNEGO OGRZEWANIA

DOSTĘPNE DO WYCZERPANIA ZAPASÓW

Naczynia przeznaczone do instalacji c.o. typu R (wiszące) oraz RV (stojące pionowe)

- ciśnienie maksymalne pracy: 8 bar
- temperatura pracy: od -10 do +100°C

Kod	Model	Pojemność l	Przyłącze	Cena netto PLN	VAT %	Cena brutto PLN	GR
I.070005	**R5**	**5**	**¾"**	96,00	23	**118,08**	B
I.070012	**R12**	**12**	**¾"**	122,00	23	**150,06**	
I.070018	**R18**	**18**	**¾"**	153,00	23	**188,19**	
I.070024	**R24**	**24**	**¾"**	158,00	23	**194,34**	

I.070035	**RV35**	**35**	**¾"**	243,00	23	**298,89**	B
I.070050	**RV50**	**50**	**¾"**	296,00	23	**364,08**	

AKCESORIA DO NACZYŃ PRZEPONOWYCH

Kod	Nazwa		Cena netto PLN	VAT %	Cena brutto PLN	GR
I.SUP001	**WSPORNIK ŚCIENNY (WIESZAK) REGULOWANY**	**¾"**	55,00	23	**67,65**	B